Что такое детали нашего ВЕЛ Садовый свет?

Умеренный литой алюминиевый корпус, алюминиевый лист вращающийся чехол
Технология двойного фотометрического диффузора
УФ-стоп ПК
Жилье запечатанного лампы

Что такое спецификации нашего светодиода Садовый свет?

Класс изоляции	Источник питания	Светодиодный ток	Фактор силы	Рабочая окружающая среда	Срок жизни	Кримана	Опрашиваться
Класс I.	120-277 В. 50/60 Гц	700 мА.	> 0,95	-40. ° C до +55 ° C.	> 50 000 часов	RA> 75.	3000k-6500k.

Код продукта	Ymled-6101 (16)	Ymled-6101 (24)	Ymled-6101 (28)
Светодиод qty.	16 шт	24 шт	28 шт
Номинальная мощность	35W	55W	60 Вт
Световой поток	2900-3100Lм	4150-4400LM	5000-5300лм
G.W / N.W.W.	12,5 / 11 кг	12,5 / 11 кг	12,5 / 11 кг
Размер упаковки	570x570x570 мм	570x570x570 мм	570x570x570 мм

Фотографии товара

YMLED-6101

PRODUCT DIMENSIONS(MM)

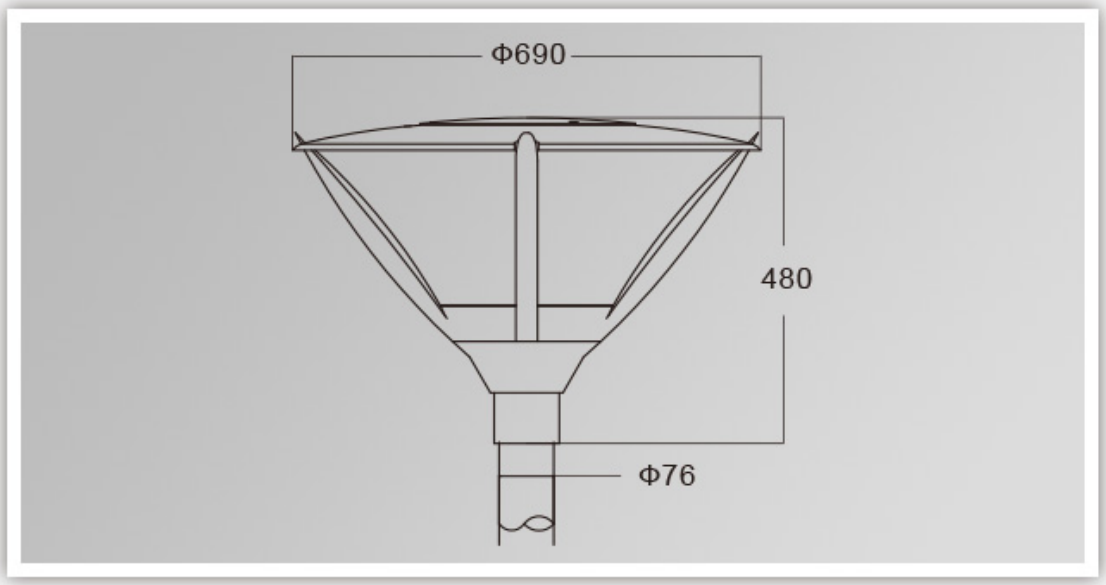

PRODUCT DETAILS

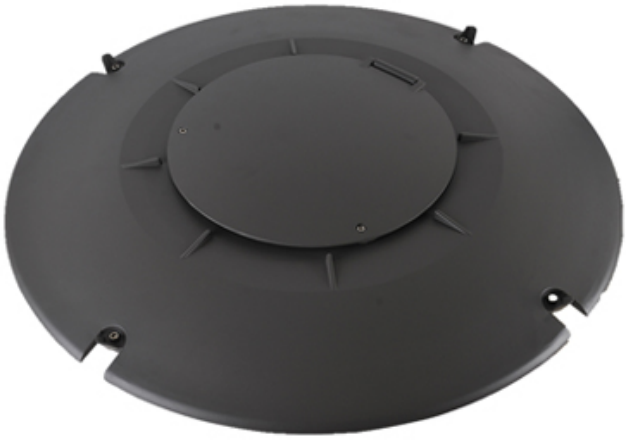

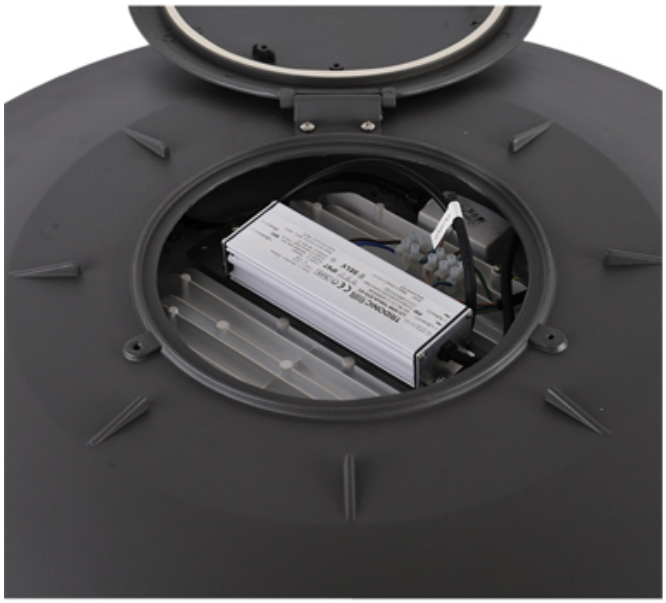

Polar Diagram

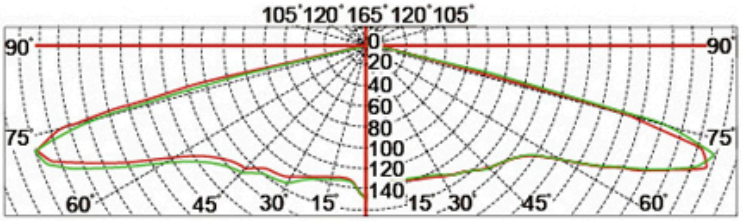

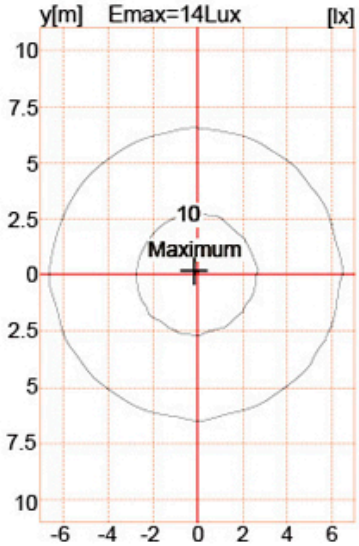

Упаковка и доставка, торговые условия:

Перевозки

1 **FedEx / DHL / UPS / TNT** для **образцы**, От двери до двери,
2 **По воздуху или по морю** для **пакетные товары**для fcl; Аэропорт / Порт Получение,
3. Клиенты, определяющие экспедиторские экспедиторы или договорные способы доставки,
4 **Срок поставки**: 5.-7 дней для образцов; 15.-30. дни для партийных товаров.

Условия оплаты

1. Оплата: **T / T.**C **западный союз**C **MoneyGram.**C**PayPal**; **30% депозитов**; **70% баланс** перед доставкой,
2 MOQ: **1 шт,**
3. Гарантия: 5 лет