Что такое детали нашего ВЕЛ Садовый свет?

Целое тело умирает литой алюминиевый корпус
Двойной фотомоставлять Технология диффузора
Ужин белое закаленное стекло
Индивидуальный и запечатанный модуль

Что такое спецификации нашего светодиода Садовый свет?

Класс изоляции	Источник питания	Светодиодный ток	Фактор силы	Рабочая окружающая среда	Срок жизни	Кримана	Опрашиваться
Класс I.	120-277 В. 50/60 Гц	700 мА.	> 0,95	-40. ° C до +55 ° C.	> 50 000 часов	RA> 75.	3000k-6500k.

Код продукта	Ymled-6136 (15)	Ymled-6136 (20)	Ymled-6136 (25)
Светодиод qty.	15 шт	20 шт	25 шт
Номинальная мощность	30W	45 Вт	55W
Световой поток	2750-2940лм	4150-4400LM	5000-5390LM.
G.W / N.W.W.	9/8 кгс	9/8 кгс	9/8 кгс
Размер упаковки	410x410x875mm.	410x410x875mm.	410x410x875mm.

Фотографии товара

PRODUCT DETAILS

PRODUCT DIMENSIONS(MM)

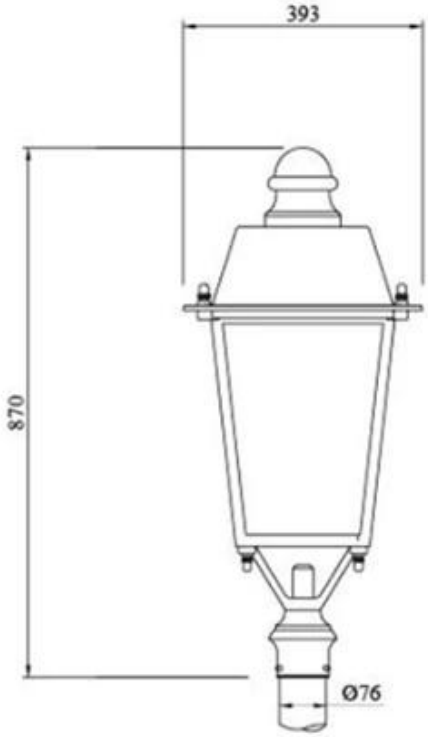

Polar Diagram

Type1

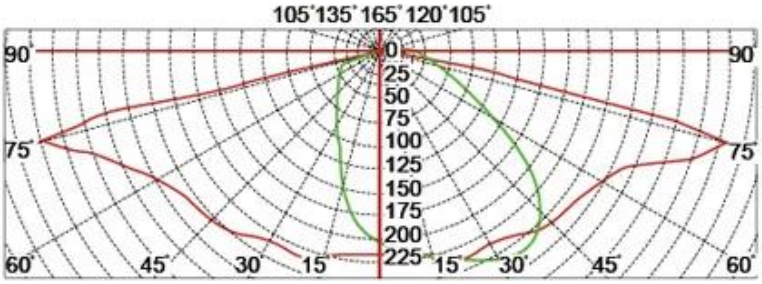

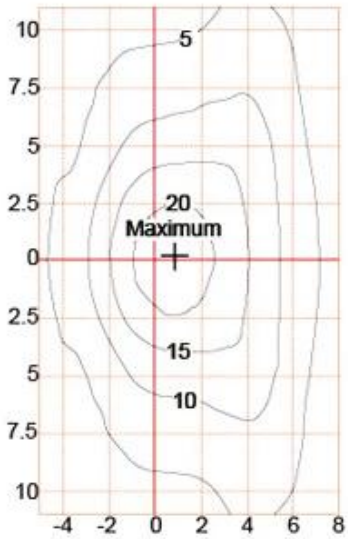

Type2

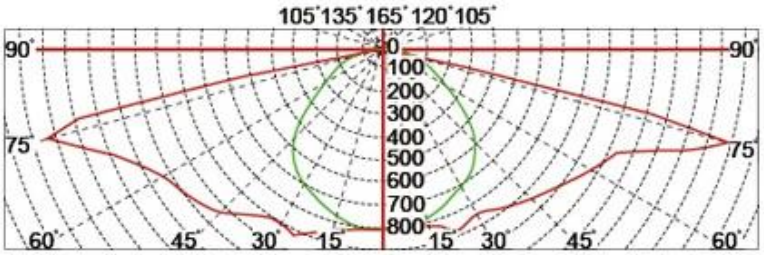

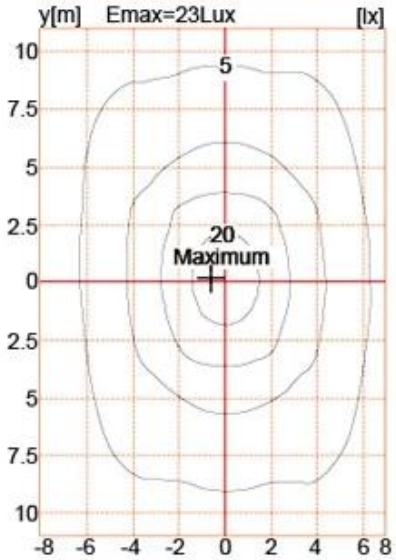

Type3

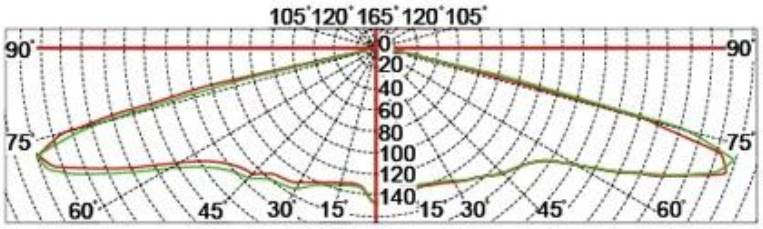

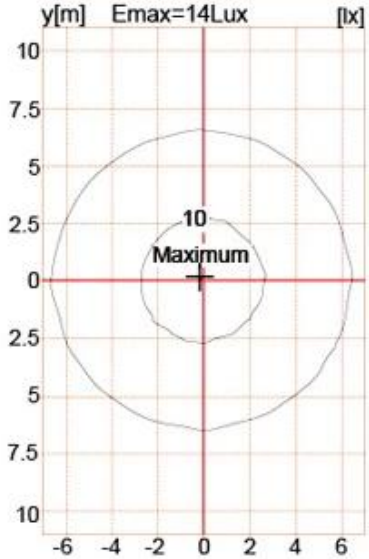

Упаковка и доставка, торговые условия:

Перевозки
1 **FedEx / DHL / UPS / TNT** для **образцы**, От двери до двери,
2 **По воздуху или по морю** для **пакетные товары**для fcl; Аэропорт / Порт Получение,
3. Клиенты, определяющие экспедиторские экспедиторы или договорные способы доставки,
4 **Срок поставки**: 5.-7 дней для образцов; 15.-30. дни для партийных товаров.

Условия оплаты
1. Оплата: **T / T.**C **западный союз**C **MoneyGram.**C**PayPal**; **30% депозитов**; **70% баланс** перед доставкой,
2 MOQ: **1 шт,**
3. Гарантия: 5 лет