Что такое детали нашего ВЕЛ Садовый свет?

Умеренный литой алюминиевый корпус, алюминиевый лист вращающийся чехол
Технология двойного фотометрического диффузора
Ужин белое закаленное стекло
Жилье запечатанного лампы

Что такое спецификации нашего светодиода Садовый свет?

Класс изоляции	Источник питания	Светодиодный ток	Фактор силы	Рабочая окружающая среда	Срок жизни	Кримана	Опрашиваться
Класс I.	120-277 В. 50/60 Гц	700 мА.	> 0,95	-40. ° C до +55 ° C.	> 50 000 часов	RA> 75.	3000k-6500k.

Код продукта	Ymled-6102 (16)	Ymled-6102 (20)	Ymled-6102 (24)	Ymled-6102 (28)
Светодиод qty.	16 шт	20 шт	24 шт	28 шт
Номинальная мощность	35W	45 Вт	55W	60 Вт
Световой поток	3100-3300лм	3950-4200	4850-5200Lм	5350-5700лм
G.W / N.W.W.	13,5 / 11,5 кг	13,5 / 11,5 кг	13,5 / 11,5 кг	13,5 / 11,5 кг
Размер упаковки	610x610x830 мм	610x610x830 мм	610x610x830 мм	610x610x830 мм

Фотографии товара

YMLED-6102

PRODUCT DIMENSIONS(MM)

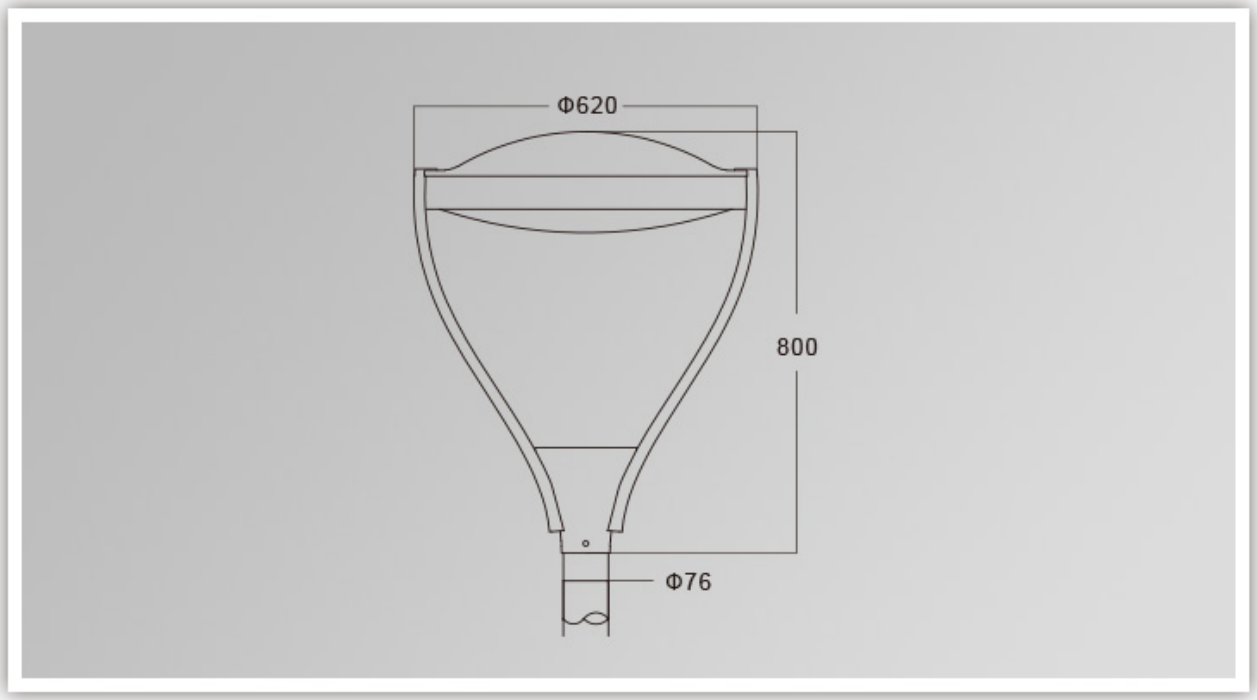

PRODUCT DETAILS

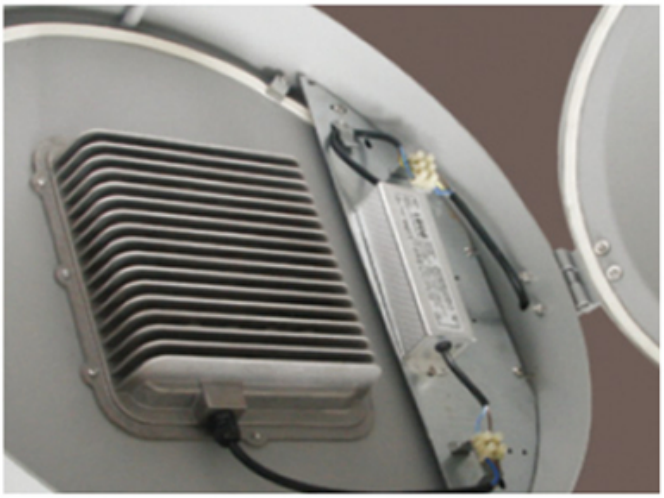

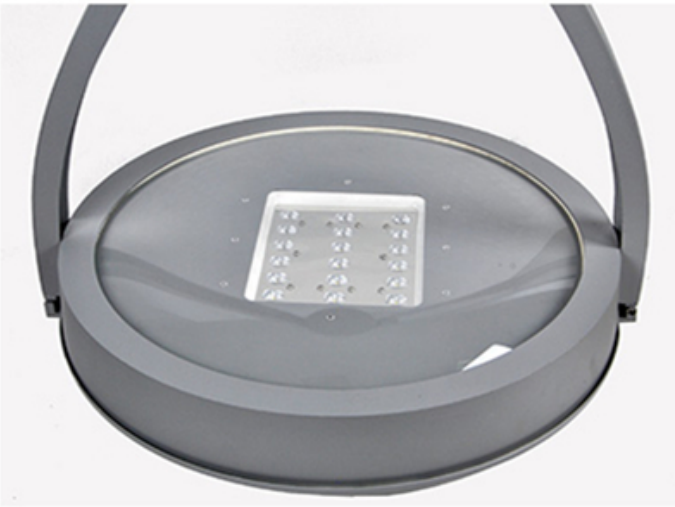

Polar Diagram

Type1

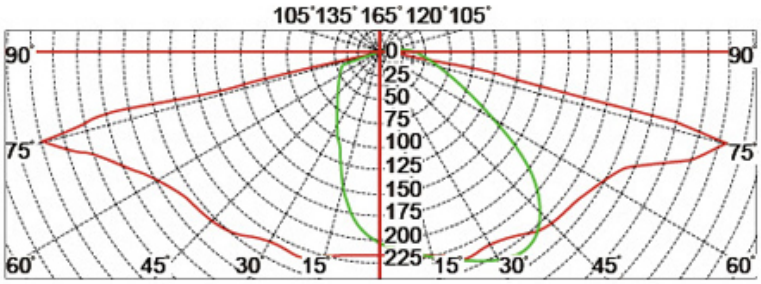

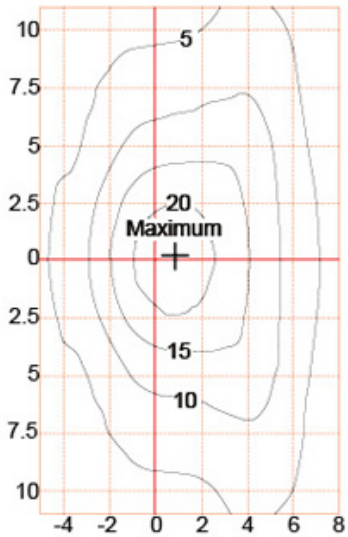

Type2

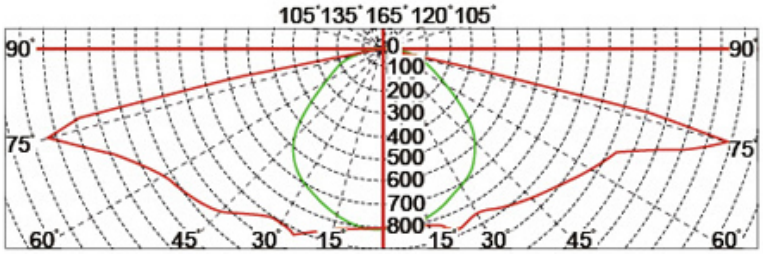

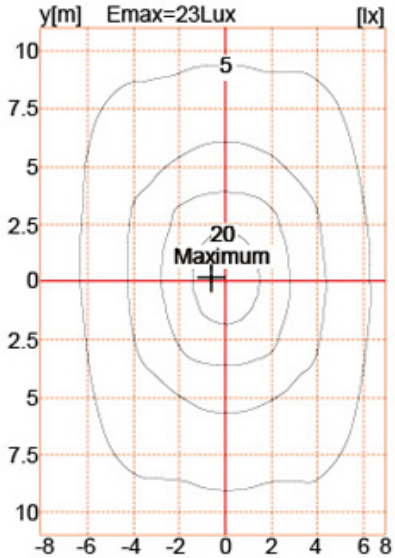

Type3

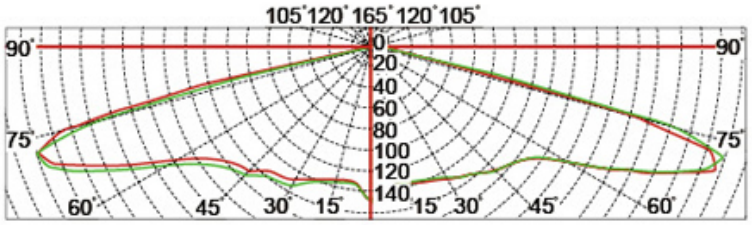

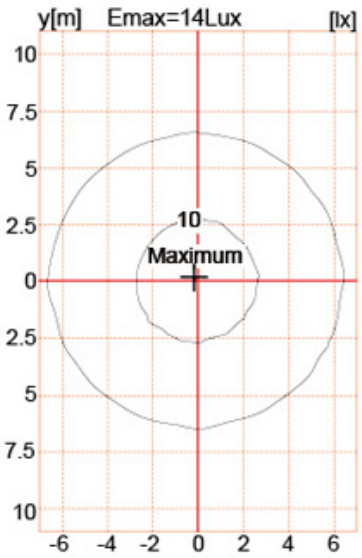

Упаковка и доставка, торговые условия:

Перевозки
1 **FedEx / DHL / UPS / TNT** для **образцы**, От двери до двери,
2 **По воздуху или по морю** для **пакетные товары**для fcl; Аэропорт / Порт Получение,
3. Клиенты, определяющие экспедиторские экспедиторы или договорные способы доставки,
4 **Срок поставки**: 5.-7 дней для образцов; 15.-30. дни для партийных товаров.
Условия оплаты
1. Оплата: **T / T.**C **западный союз**C **MoneyGram.**C**PayPal**; **30% депозитов**; **70% баланс** перед доставкой,
2 MOQ: **1 шт,**
3. Гарантия: 5 лет