## Что такое детали нашего Светодиодная улица свет?

**Целое тело умирает литой алюминиевый корпус**
**Технология двойного фотометрического диффузора**
**Ужин белое закаленное стекло**

## Что такое спецификации нашей светодиодной улицы свет?

| Класс изоляции | Источник питания | Светодиодный ток | Фактор силы | Рабочая окружающая среда | Срок жизни | Кримана | Опрашиваться |
|---|---|---|---|---|---|---|---|
| Класс I. | 220-240 В. 50/60 Гц | 700 мА. | > 0,95 | -40. ° C до +55 ° C | > 50 000 часов | RA> 70. | 3000k-6500k. |

## Фотографии товара

# YMLED-6408L

RAL 7015 RAL 9005

**Power range: 80W-180W**

**CREE XPG3 LED chip**

**Philips driver**

**>120LM/W**

**Quick and tool free open**

IP66 IK08

5 YEARS WARRANTY

# Certificate

Product Dimensions (mm)

# Product Dimensions(mm)

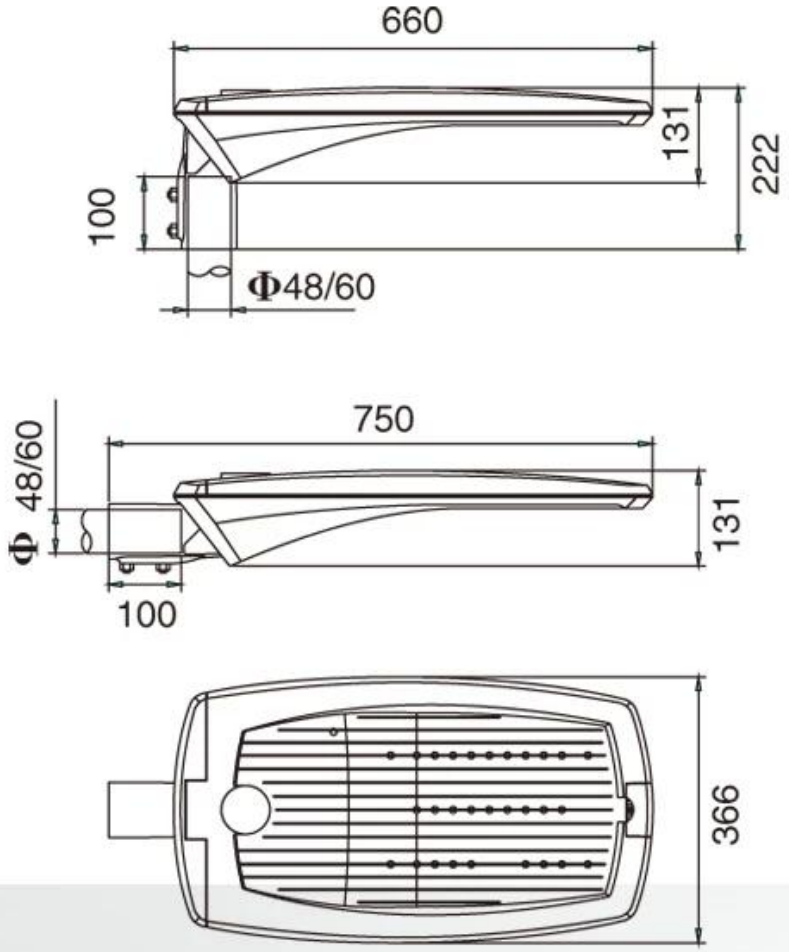


# Internal Structure

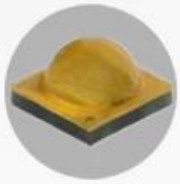

CREE XPG3 LED chip

# Polar Diagram

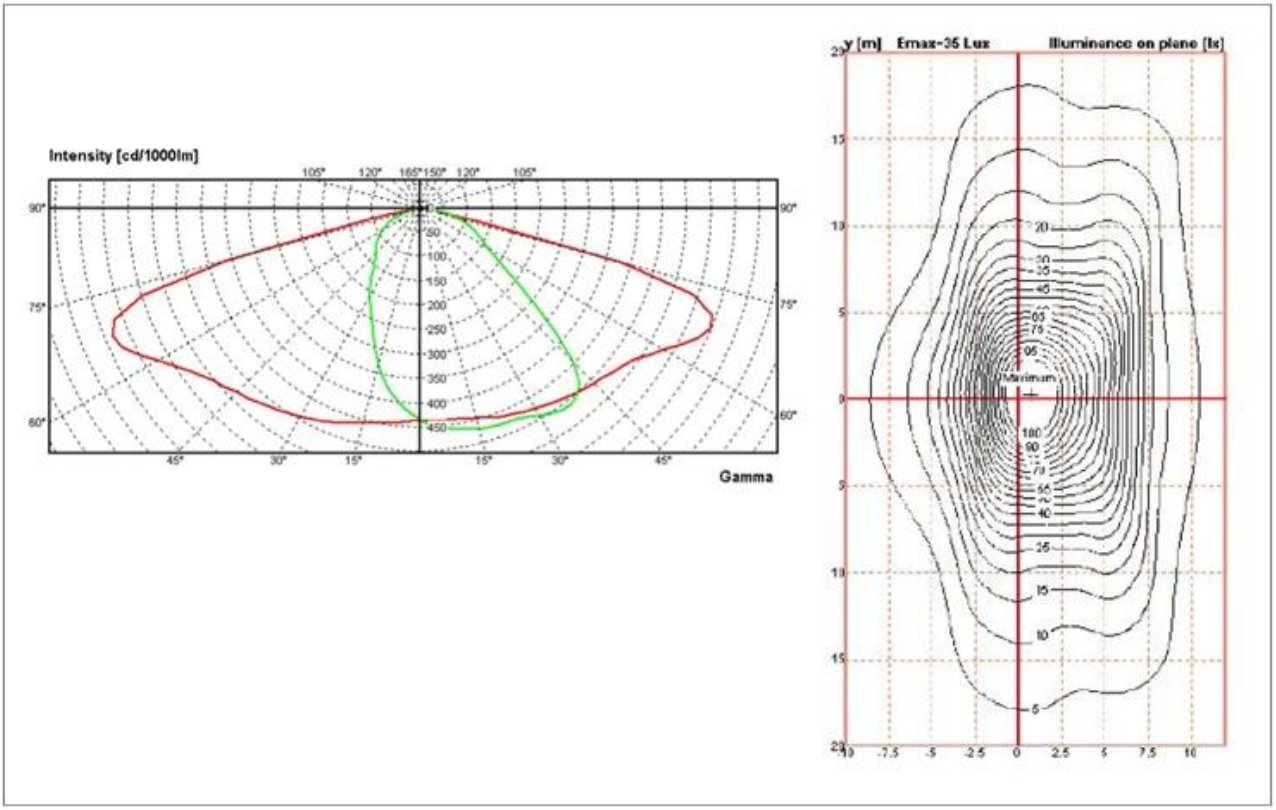


# Configuration Data:

| 产品型号<br>Product Code | 额定功率<br>Rated Power<br>(led current 530mA) | 初始光通量<br>Nominal inital FLUX | 额定功率<br>Rated Power<br>(led current 700mA) | 初始光通量<br>Nominal inital FLUX | 毛净重<br>G.W/N.W | 包装尺寸<br>Packing Size |
|---|---|---|---|---|---|---|
| Galaxy max(48) | 80W | 10304lm | 104W | 12544lm | 9/10(kgs) | 770*400*160MM |
| Galaxy max(64) | 105W | 13440lm | 140W | 16800lm | 9/10(kgs) | 770*400*160MM |
| Galaxy max(80) | 135W | 17024lm | 180W | 21056lm | 9/10(kgs) | 770*400*160MM |

## Упаковка и доставка, торговые условия:

**Перевозки**
1 **FedEx / DHL / UPS / TNT** для **образцы**, От двери до двери,
2 **По воздуху или по морю** для **пакетные товары**для fcl; Аэропорт / Порт Получение,
3. Клиенты, определяющие экспедиторские экспедиторы или договорные способы доставки,
4 **Срок поставки**: 5.-7 дней для образцов; 15.-30. дни для партийных товаров.
**Условия оплаты**
1. Оплата: **T / T.**С **западный союз**С **MoneyGram.**С**PayPal**; **30% депозитов**; **70% баланс** перед доставкой,
2 MOQ: **1 шт,**
3. Гарантия: 5 лет