Когда детали нашего Болот свет?

Литой алюминиевый корпус, лечение поверхности электростанция электростаическая крышка умирает
УФ-стоп ПК
Жилье запечатанного лампы

Когда спецификации нашего садового болларта свет?

Класс изоляции	Источник питания	Оценка защиты	Сортировка	Рабочая окружающая среда	Подставка для лампы	максимальная мощь
Класс I.	220 В. 50 \\\ / 60 Гц	IP65.	Класс II	-35. ° C до + 45 ° C.	E27.	35W

Фотография продукта

PRODUCT DETAILS

PRODUCT DIMENSIONS(MM)

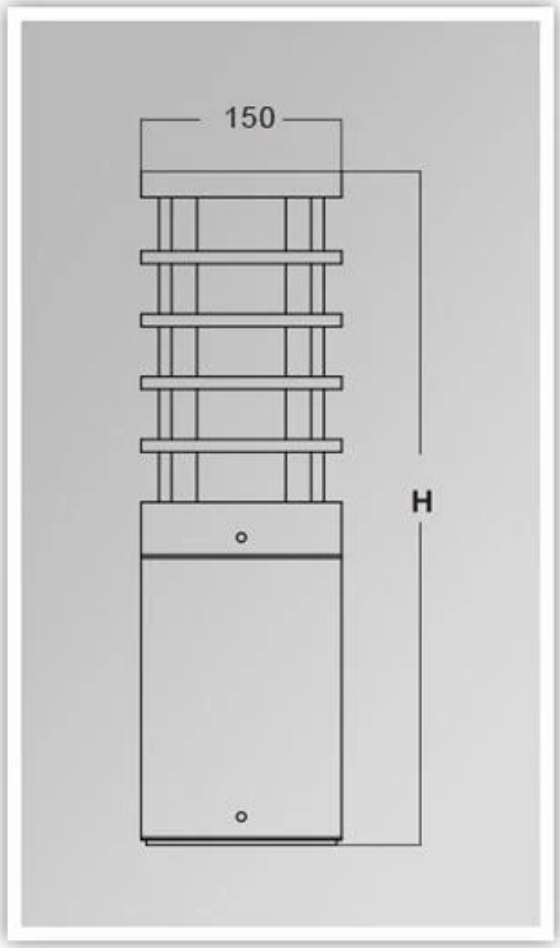

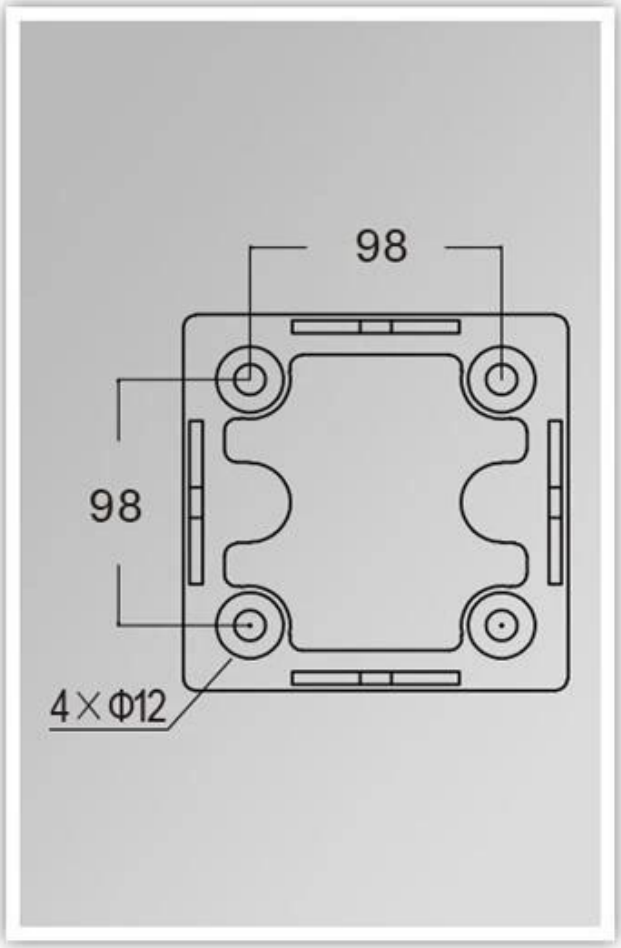

Почтовые и упаковки, Торговые условия:

Перевозки
1 **DHL \ / TNT \ / FedEx \ / UPS** \\ \\ \\\ для **образцы**, От двери до двери,
2 **Воздухом или морем** для **партийные товары**, на FCL; Аэропорт \\\ / Порт получает,
3. Дайте клиентам экспедиторы или договорные методы доставки,
4 **Срок поставки**: 5.-7 дней для образцов; 15.-30. Дни для пакетных поставленных товаров.
Условия оплаты
1. Оплата: **T \\\ / T**C **западный союз**C **MoneyGram.**C**PayPal**; **30% депозита**; **70% баланс** до доставки,
2 MOQ: **1 шт,**
3. Гарантия: 5 лет