Quais são os detalhes do nosso CONDUZIU Luz do jardim?

Habitação de alumínio fundido, tampa rotativa da folha de alumínio
Tecnologia de difusor fotométrico duplo
Tecnologia de difusão do PC.
Carcaça lâmpada selada

Quais são as especificações do nosso LED? Luz do jardim?

Classe de isolamento	Fonte de energia	Corrente led	Fator de potência	Ambiente de trabalho	Vida útil	Cril	Cct.
Classe I.	120-277V. 50 / 60Hz.	700mA.	> 0,95.	-40. ° C a +55 ° C.	> 50.000hrs.	RA> 75.	3000k-6500K.

Código do produto	Ymled-6132a.	Ymled-6132a.	Ymled-6132a.
Qty led	20pcs.	20pcs.	20pcs.
Poder avaliado	40w.	50W.	60w.
Fluxo luminoso	3400-3600lm.	4150-4410lm.	4850-5160lm.
G.w / n.w.	10.5 / 9kgs.	10.5 / 9kgs.	10.5 / 9kgs.
Tamanho de embalagem	710x285x725mm.	710x285x725mm.	710x285x725mm.

Fotos do produto.

YMLED-6132A

PRODUCT DIMENSIONS(MM)

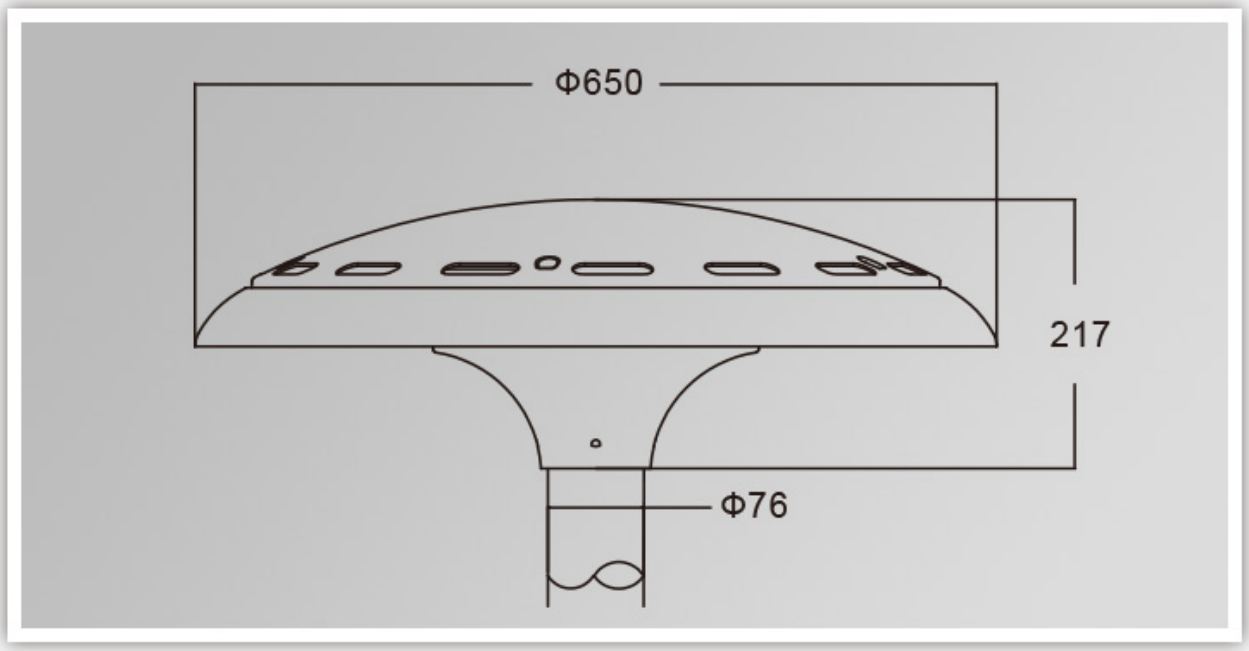

PRODUCT DETAILS

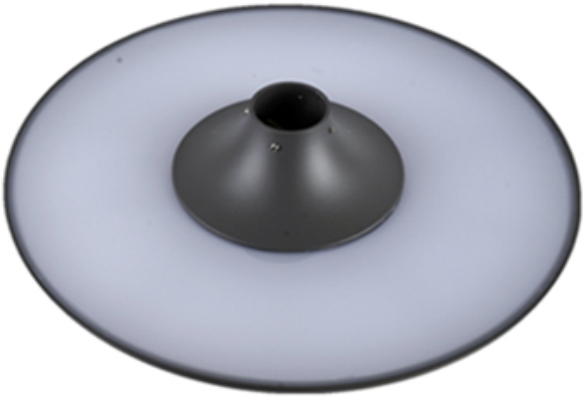

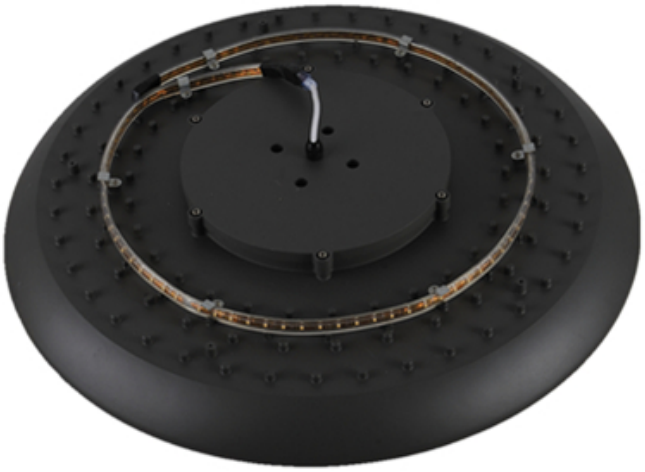

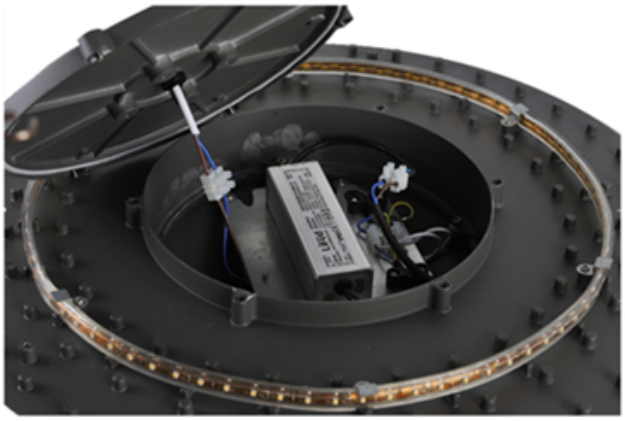

Polar Diagram

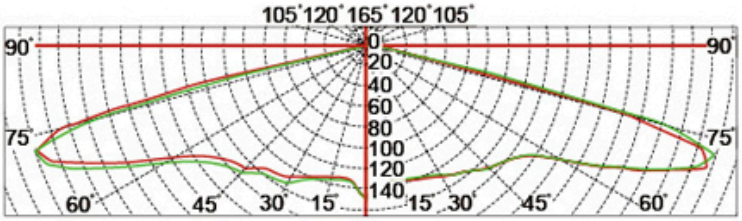

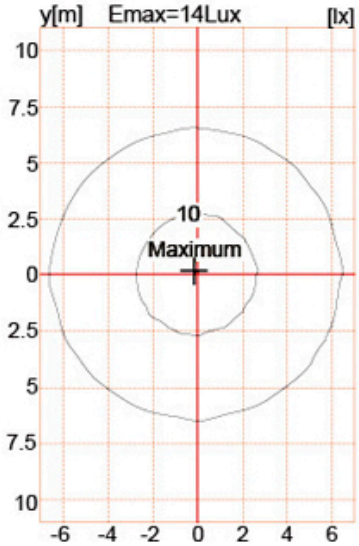

Embalagem e transporte, termos de comércio:

Envio

1. **FedEx / DHL / UPS / TNT** para **amostras**, De porta em porta,
2. **Pelo ar ou pelo mar** para **Bens de lote**, para FCL; Aeroporto / porto recebendo,
3. Clientes especificando remetentes de frete ou métodos de envio negociáveis,
4. **Prazo de entrega**: 5.-7 dias para amostras; 15.-30. dias para bens de lote.

Termos de pagamento

1. Pagamento: **T / t.**, **Western Union**, **MoneyGram**,**Paypal.**; **Depósitos de 30%**; **70% de balanço** Antes da entrega,
2. MOQ: **1 pcs,**
3. Garantia: 5 anos