## Quais são os detalhes do nosso LED? Bardo de luz.?

Habitação de alumínio fundido, tratamento de superfície para revestimento eletrostáico
Tampa da lâmpada de PC para PC UV
Carcaça lâmpada selada

## Quais são as especificações do nosso CARREGOU Bardo de luz.?

| Classe de isolamento | Fonte de energia | Corrente led | Fator de potência | Ambiente de trabalho | Duração | CRI. | Cct. |
|---|---|---|---|---|---|---|---|
| Classe I. | 120-277 V. 50 / 60Hz. | 700mA. | > 0,95. | -35. ° C a +45 ° C. | > 30.000 horas. | Ra> 75. | 3000k-6500K. |

| | |
|---|---|
| Código do produto | Ymeled-6218. |
| Qty led. | 4 PCS. |
| Poder nominal | 8w. |
| Fluxo luminoso | 500-600lm. |
| G.w / n.w. | 5 / 4.5kgs. |
| Tamanho de embalagem | 250x250x830mm. |

## Foto do produto.

# YMLED-6218B

# PRODUCT DETAILS

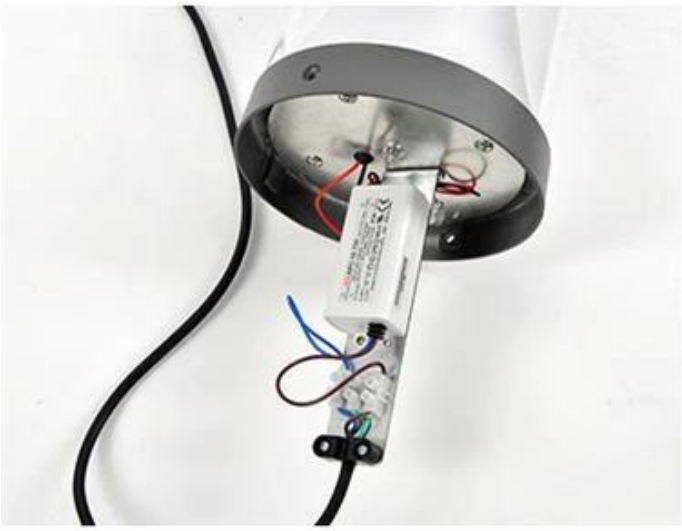

# PRODUCT DIMENSIONS(MM)

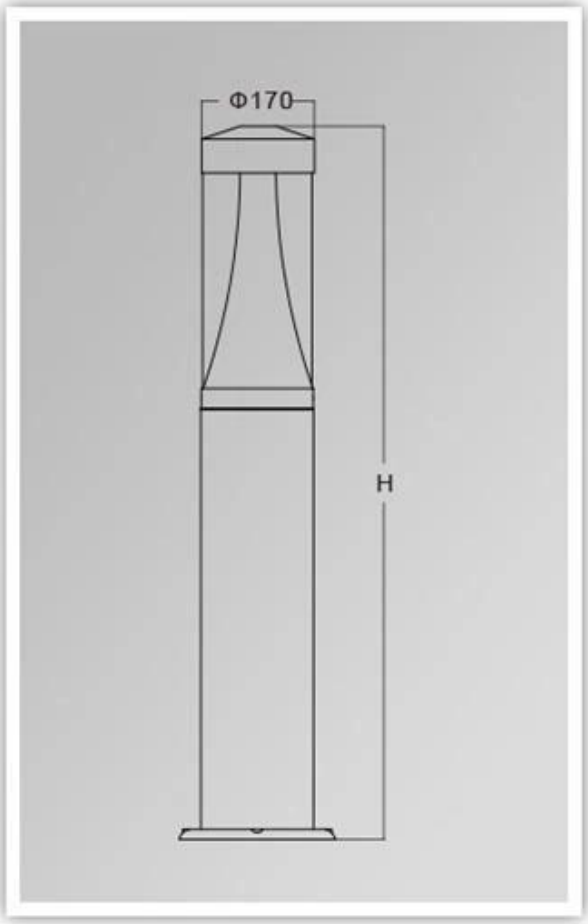


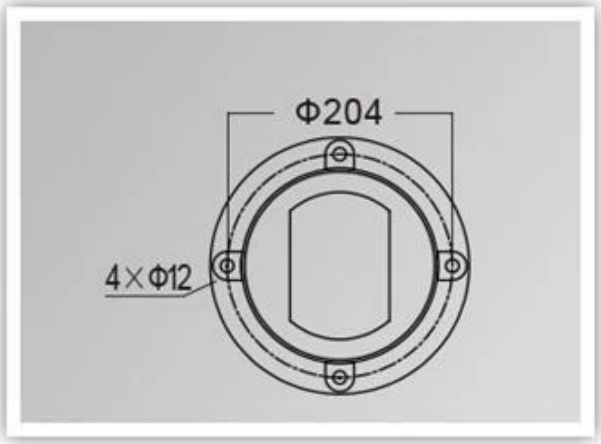


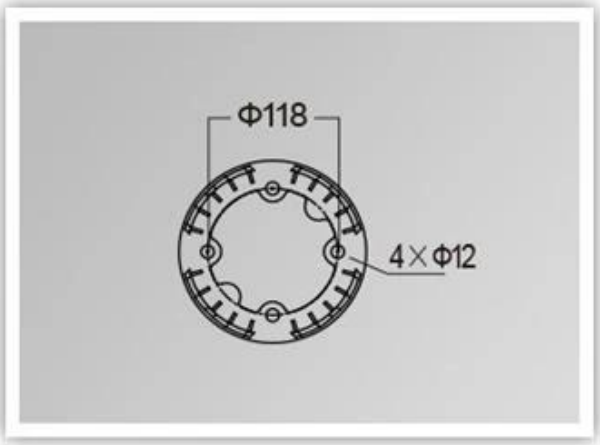


## Embalagem e envio, Termos de Negócios:

**envio**

1. **FedEx / DHL / UPS / TNT** para **amostras**, De porta em porta,
2. **Pelo ar ou pelo mar** para **Lotes**, para FCL; Aeroporto / Porto que recebe,
3. Clientes que especificam carregadores comerciais ou métodos de envio,
4. **Prazo de entrega**: 5.-7 dias para amostras; 15.-30. Dias para bens de lote.

**Termos de pagamento**

1. Pagamento: **T / t.**, **Western Union**, **MoneyGram.**,**PayPal.**; **Depósitos de 30%**; **70% de balanço** Antes da entrega,
2. MOQ: **1 pcs,**
3. Garantia: 5 anos