Wat is de details van onze LED Tuinlicht?

Gegoten aluminium behuizing, aluminium blad roterende dekking
Dubbele fotometrische diffusertechnologie
PC Diffusion-technologie
Verzegelde lampbehuizing

Wat is de specificaties van onze LED Tuinlicht?

Isolatieklasse	Stroomvoorziening	LED-stroom	Krachtfactor	Werkende omgeving	Levensduur	Cri	CCT
Klasse i	120-277V 50 / 60Hz	700mA	> 0.95	-40 ° C tot +55 ° C	> 50.000 uur	RA> 75	3000K-6500K

Productcode	Ymled-6132a	Ymled-6132a	Ymled-6132a
LED Aantal	20pcs	20pcs	20pcs
Rated power	40w	50W	60w
Lichtstroom	3400-3600LM	4150-4410LM	4850-5160LM
G.W / N.W	10.5 / 9KGS	10.5 / 9KGS	10.5 / 9KGS
Verpakkingsgrootte	710x285x725mm	710x285x725mm	710x285x725mm

Productfoto's

YMLED-6132A

PRODUCT DIMENSIONS(MM)

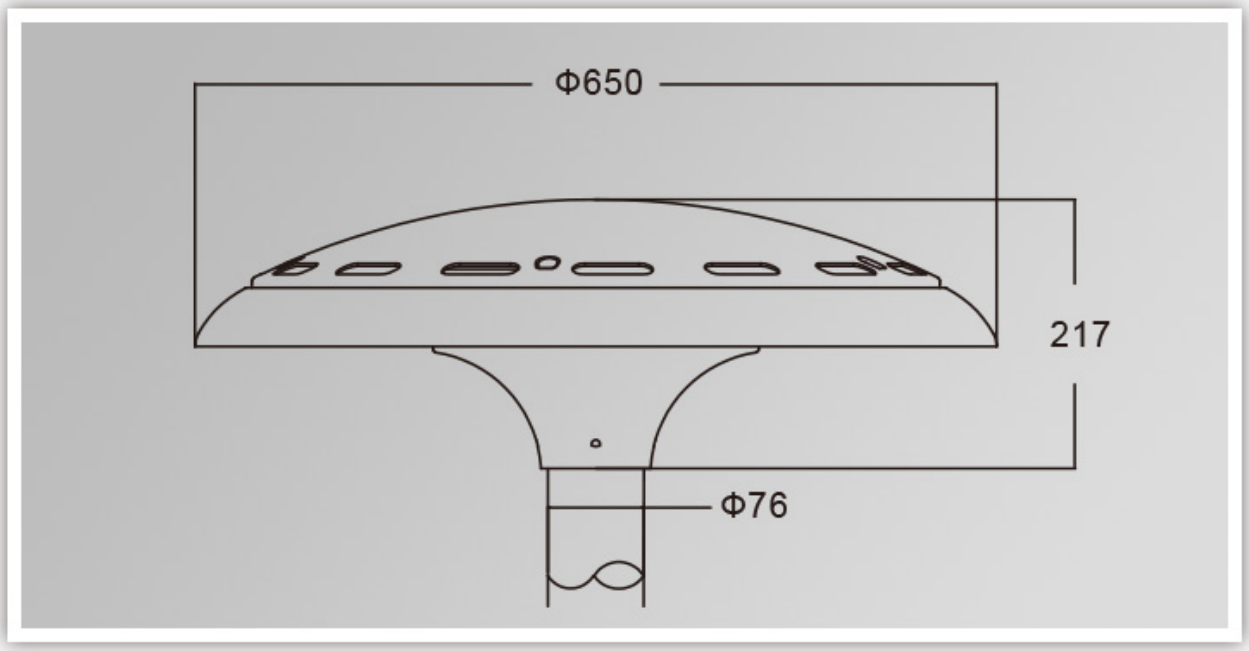

PRODUCT DETAILS

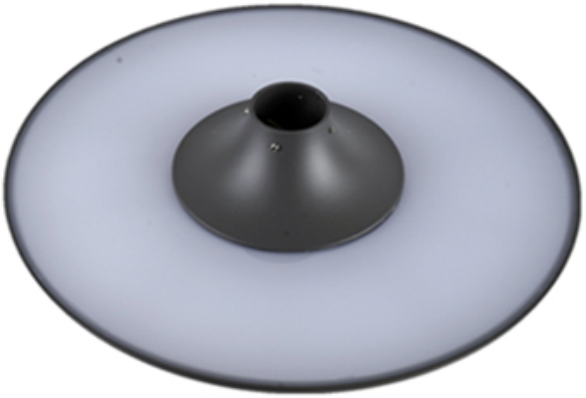

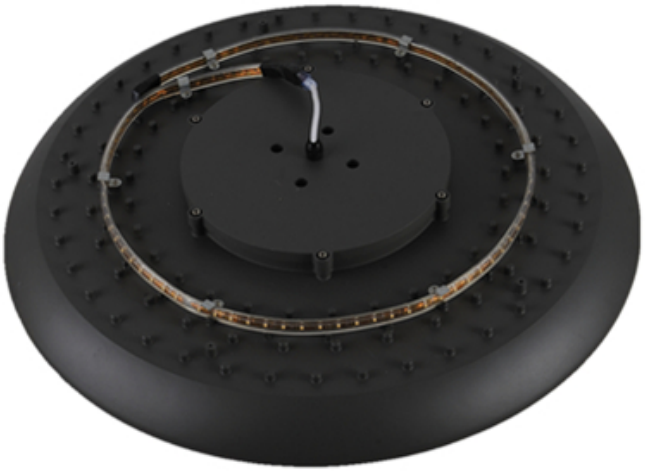

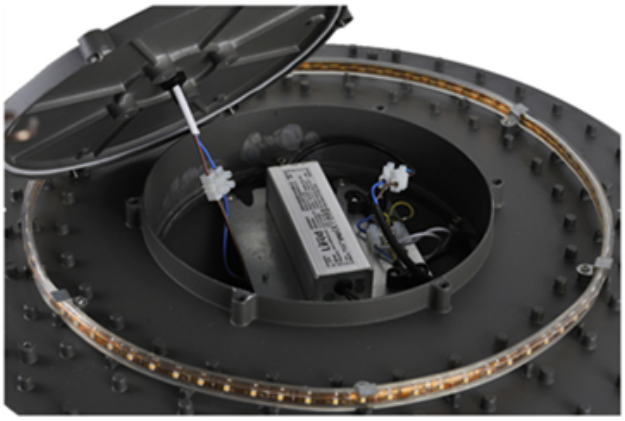

Polar Diagram

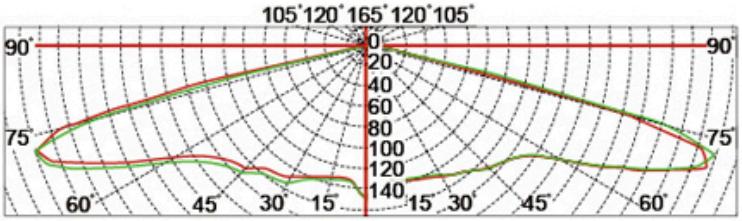

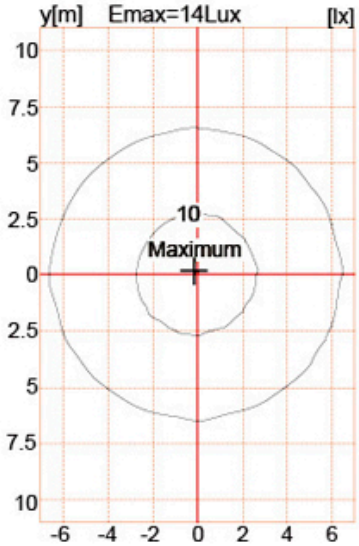

Verpakking en verzending, Handelsvoorwaarden:

Verzending

1. **FedEx / DHL / UPS / TNT** voor **monsters**, Deur tot deur,
2. **Door lucht of over zee** voor **batchartikelen**, voor FCL; Luchthaven / poort ontvangen,
3. Klanten specificeren expediteurs of verhandelbare verzendmethoden,
4. **Tijd om te bezorgen**: 5-7 dagen voor monsters; 15-30 dagen voor batchartikelen.

Betaalvoorwaarden

1. Betaling: **T / t**, **Western Union**, **Geldgram**,**Paypal**; **30% stortingen**; **70% saldo** voor bezorging,
2. MOQ: **1 stuk,**
3. Garantie: 5 jaar