□□□ □□ □□□□□ □ □ □□ □□ □~□ □□

□□ □□□ □□□□ □□□, □□ □□ □□ □□ □□ □□
UV-Stop PC □□ □□
□□ □ □□ □□□

□□ □□ □□□□ □□□□□ □ □?

□□ □□	□□ □□ □□	□□ □□	□□ □□ □□	□□□□□ □□	□□ □□	□□ □□
□□□ I.	220V. 50 \\\ / 60 Hz.	IP65.	□□□ II.	-35. ° C ~ + 45. ° C.	E27.	35W.

□□ □□ \ 's.

PRODUCT DETAILS

PRODUCT DIMENSIONS(MM)

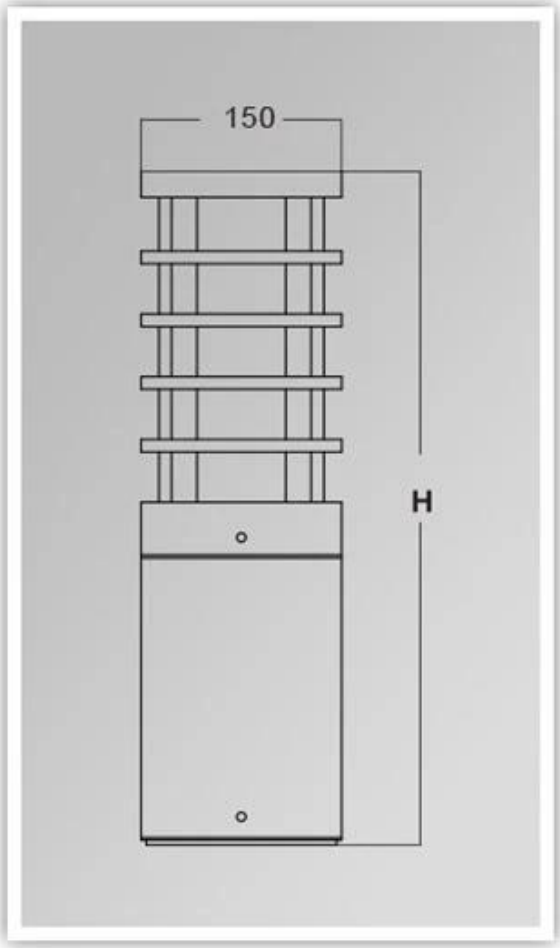

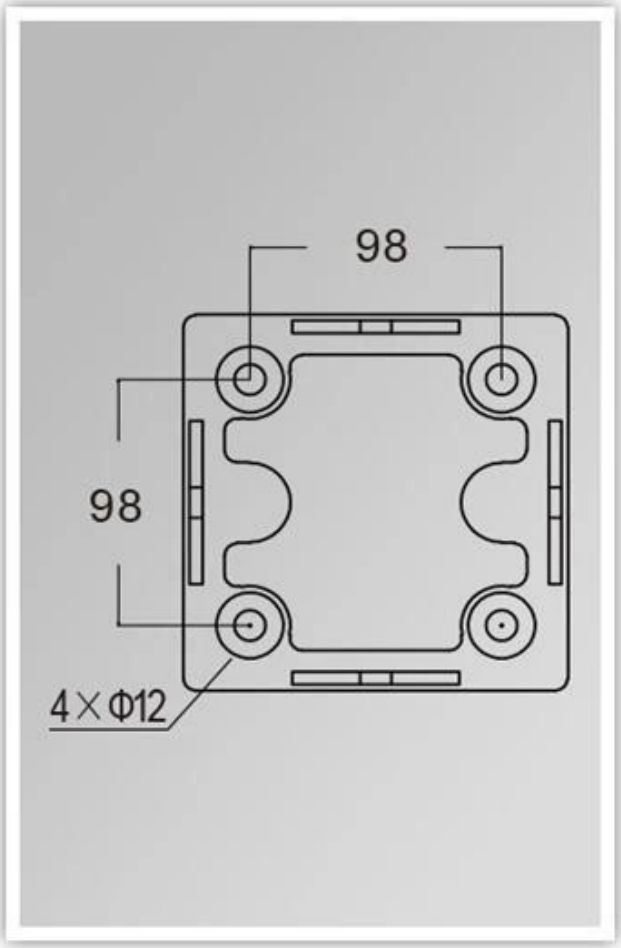

□□□ □ □□, □□ □□ :

□□
1. **DHL** \ / **TNT** \ / □□□ \ / **UPS** \\ \\ \\ ~□□□ □□, □ to □,
2. □□ □ □□□ ~□□□ □□ □□, FCL□ □□; □□ \\\ / □□ □□,
3. □□□□ □□ □□ □□ □□ □□□ □□ □□□ □□□□□□.
4. □□ □□: 5.□□□ -7 □; 15.-30. □□ □□ □ □□□ □.

□□ □□
1. □□ : \\\ / **T.**, □□□ □□□, □ □□,□□□...□ **30 %** □□ \ **'S.**...□ **70 %** □□ □□ □□,
2. MOQ : **1pcs,**
3. □□ : 5years.