□□□ □□ □□□ □□□□□□? □ □□ □□ □~□ □□

□□ □□□ □□□□ □□□, □□□ □□□□□ □□ □□
UV-Stop PC □□ □□
□□ □ □□ □□□

□□□ □□□□ □□□ □□□□□? □?

□□ □□	□□ □□ □□	□□ □□	□□ □□ □□	□□□□□ □□	□□ □□	□□ □□
□□□ I.	220V. 50 / 60hz.	IP65.	□□□ II.	-35. ° C ~ +45. ° C.	E27.	35W.

□□ □□

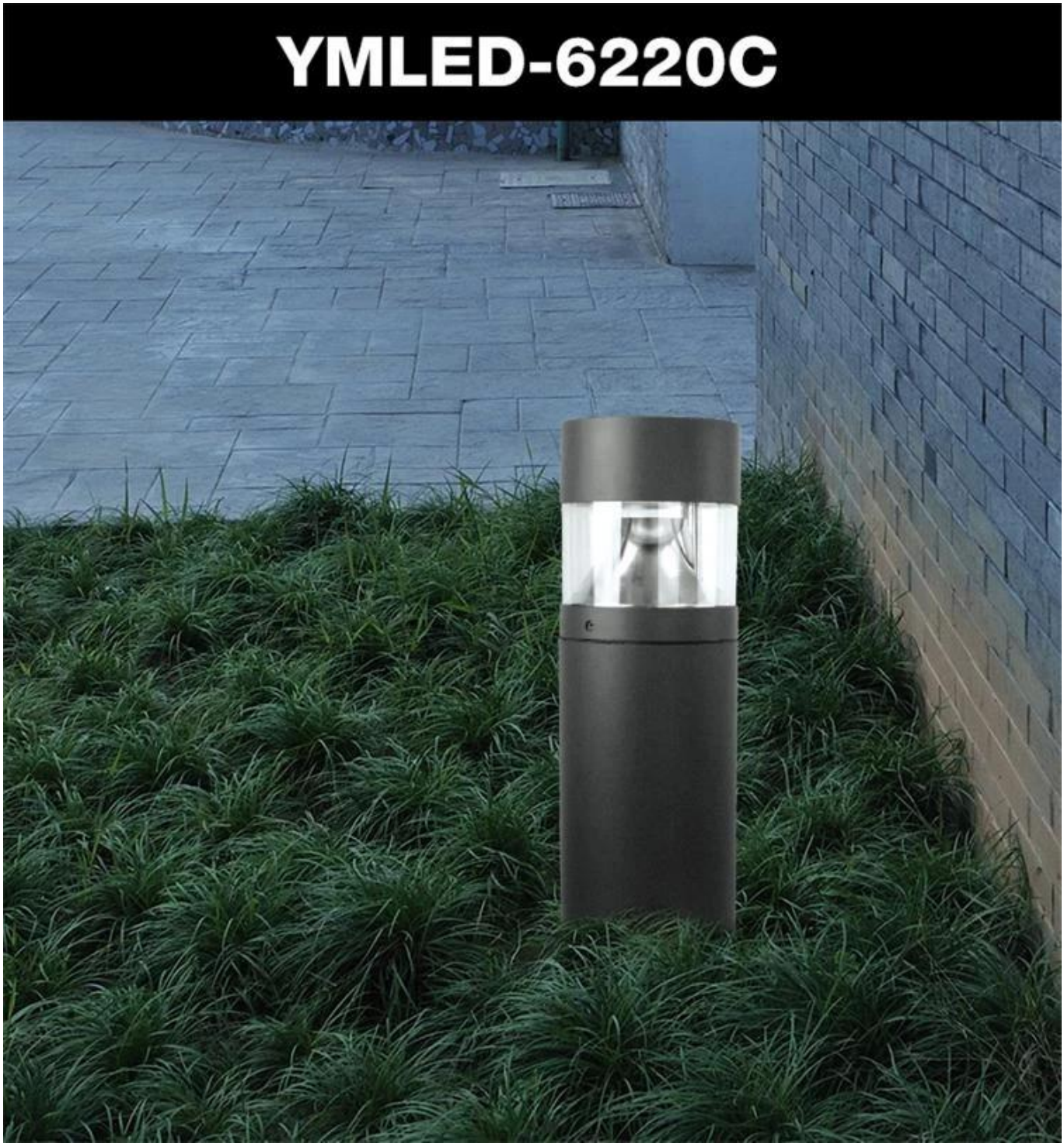

PRODUCT DETAILS

PRODUCT DIMENSIONS(MM)

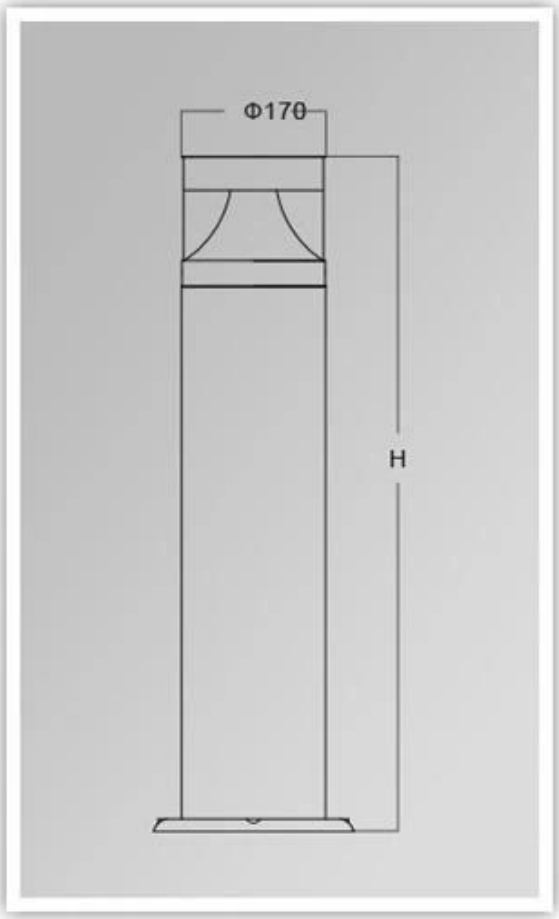

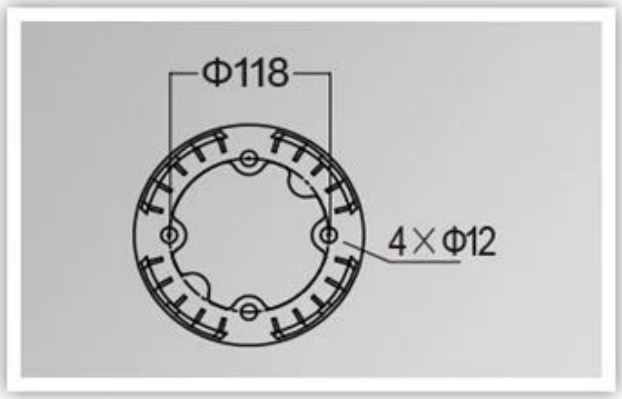

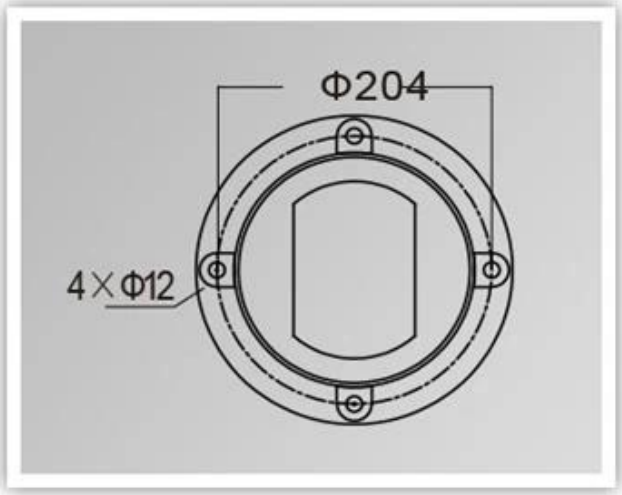

□□ □ □□, □□ □□ :

□□
1. **FedEx / DHL / UPS / TNT.** ~□□□ □□, □□ - □,
2. □□ □□ □□□ ~□□□ □□ □□, fcl; □□ / □□ □□,
3.□□ □□ □□ □□ □□ □□□ □□ □□□ □□□□ □□,
4. □□ □□: 5.□□□□□ -7 □; 15.-30. □□ □□□ □.

□□ □□
1. □□ : **T / T.**, □□□ □□□, □ □□,□□□...□ **30 %** □□...□ **70 %** □□ □□ □□,
2. MOQ : **1pcs,**
3. □□ : 5years.