□□□□□□□□□□□□□ □□□ □□□□□□□

□□□□□□□□□□□□□□□□□□□□□□□□□□□□□□
□□□□□□□□□□□□□□
UV-STOP PC□□□□□□□
□□□□□□□□□□□□

□□□□LED□□□□□□□□□□ □□□□□

□□□□□	□□	LED□□	□□	□□□□	□□	□□	c
□□□I.	120-277V 50 / 60Hz	700mA.	> 0.95	- 40. °C□□+ 55 °C.	> 50,000HRS	RA> 75	3000K-6500K

□□□□□	YMLED-6135□16□	YMLED-6135□20□	YMLED-6135□24□	YMLED-6135□28□
LED□□	16□□□	20pcs	24□□□	28□□□
□□□□	35W	45w.	55W	60w.
□□□□□□	3100-3300LM	3950-4200	4850-5200LM	5350-5700LM
G.W / N.W.	11.5 / 9.2kgs	11.5 / 9.2kgs	11.5 / 9.2kgs	11.5 / 9.2kgs
□□□□□□□□	605x605x750mm	605x605x750mm	605x605x750mm	605x605x750mm

□□□□□

YMLED-6135

0.95 IP65□□LED□□□□□□□□" style="□□□□□0px;□□□□□□0px;□□□0px;□□□□□□□□□□□□;□□□□□□□□□□□□□;□□□□□□□□□□□□;□□□□□□□□□□□□□;□□□□□□□□□□0px; line-height□inherit;□□□□□□□□□□□□□;□□□□□□□□□□;□□□□□□□□□□750px□□□750px□□□□807.911px;□□□□□□□□□□; ">

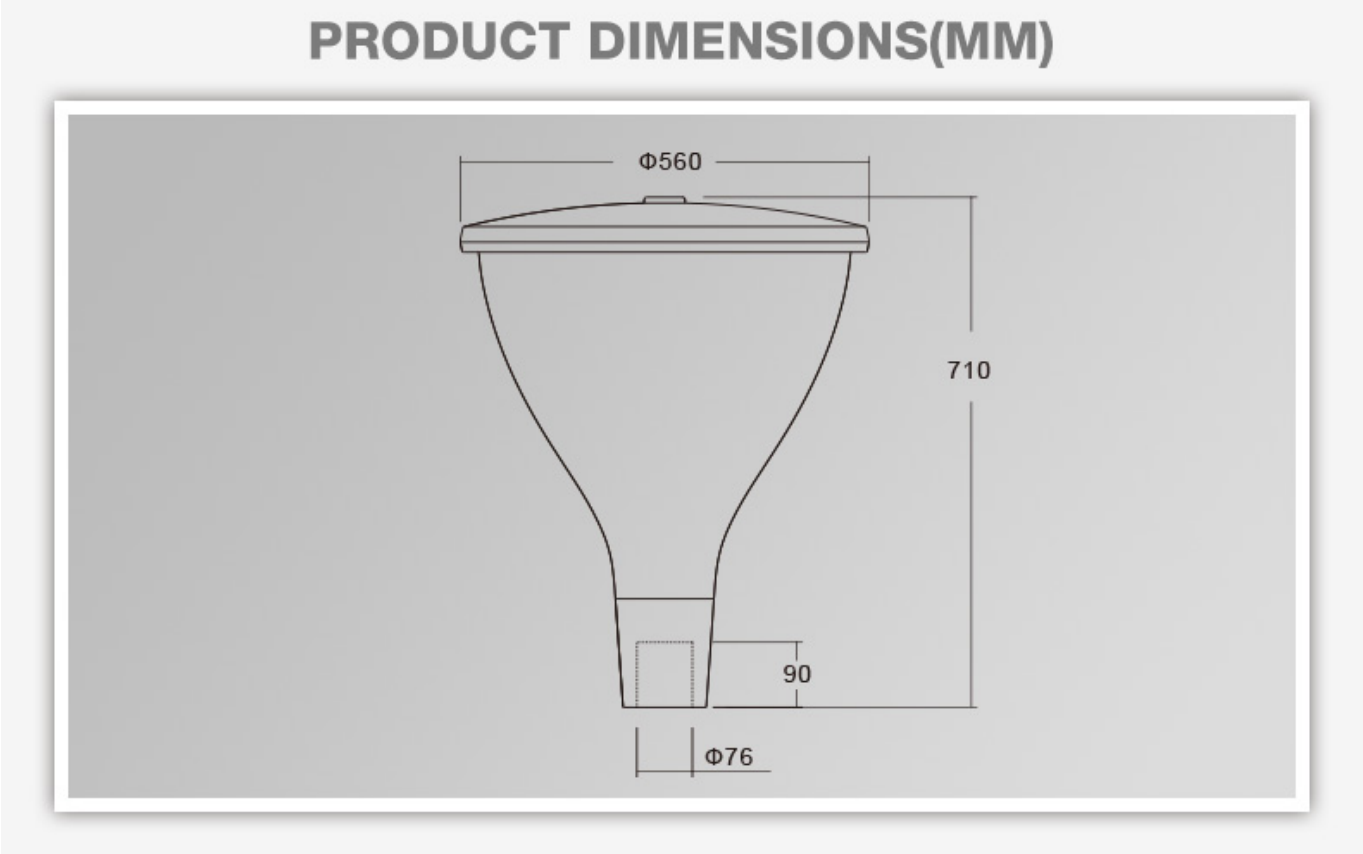

0.95 IP65□□LED□□□□□□□□□□" style = "□□□□□0px;□□□□□□0px;□□□0px;□□□□□□□□□□□□;□□□□□□□□□□□□□;□□□□□□□□□□□□□;□□□□□□□□□□□□□□;□□□□□□□□0px; line-height□inherit;□□□□□□□□□□□□□;□□□□□□□□□□;□□□□□□□□□□750px□□□750px□□□□470.886px;□□□□□□□□□□; ">

PRODUCT DETAILS

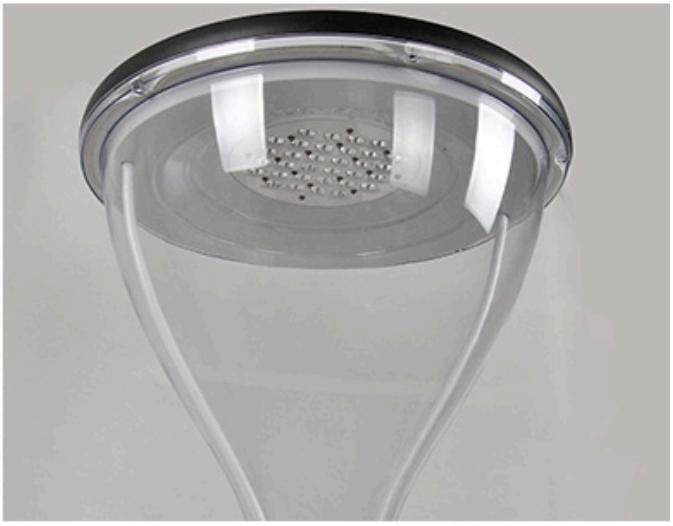

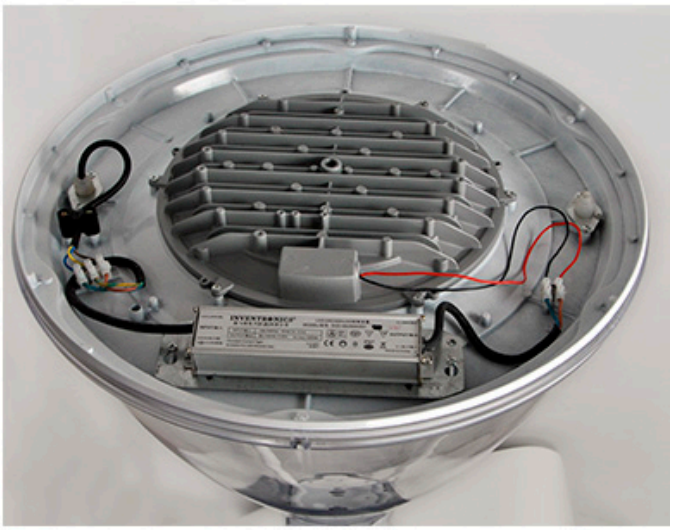

Polar Diagram

Type1

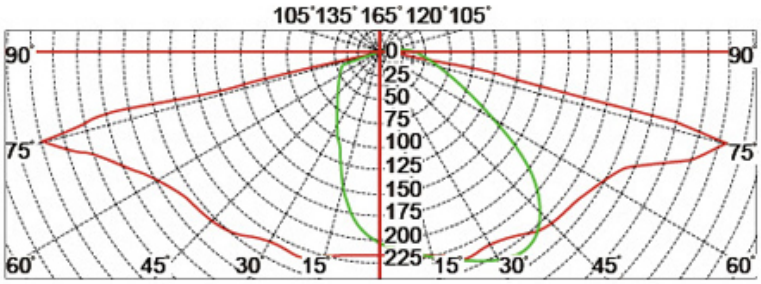

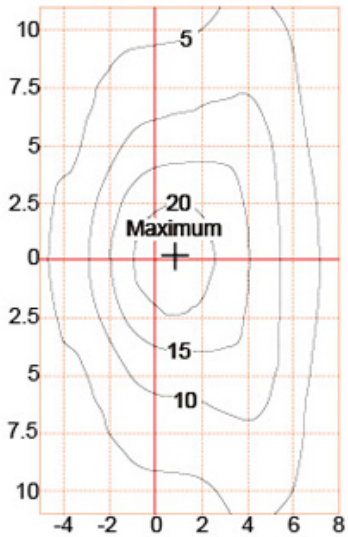

Type2

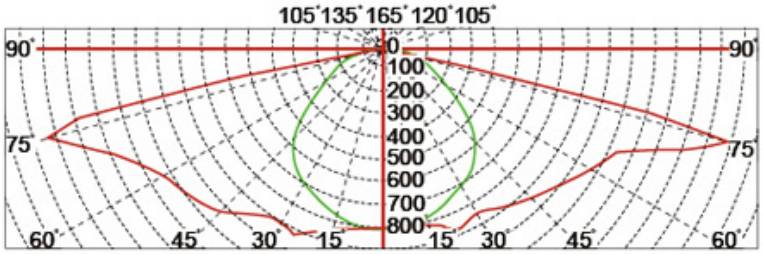

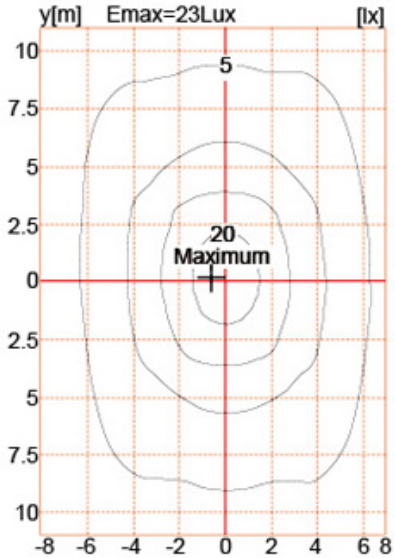

Type3

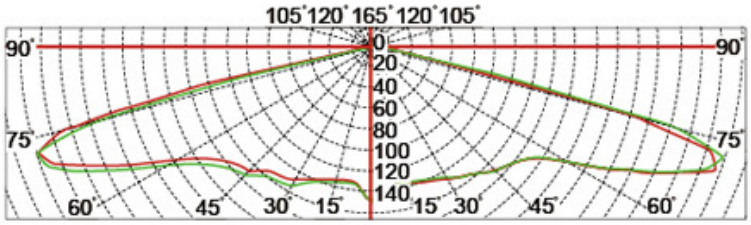

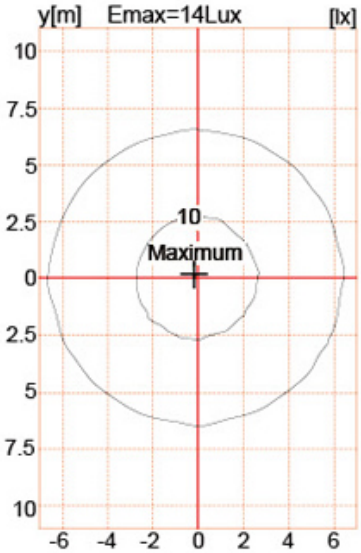

□□□□□□□□□□□□

□□
1□ □□□□□□□/ **DHL / UPS / TNT.** □□□ □□□□□ □□□□□□□
2□ □□□□□□□□ □□□ □□□□□□□□FCL□□□□□□□/□□□□□□□
3.□□□□□□□□□□□□□□□□□□□□□□□□□□□□□□□□
4□ □□□ 5.□□□□□□□□□-7□□ 15 - 30. □□□□□□□□□□
□□□□□
1.□□□□ **T / T.**□ □□□□□□□□□□□ □□□□□□□□□□□□□; **30**□□□□□□; **70**□□□□□□□ □□□□□□□
2□ MOQ□ **1**□□
3.□□□5□