□□□□□□□□□□□□□ □□□□□ □□□□□□□□?

□□□□□□□□□□□□□□□□□□□□□□□□□□□□□□
□□□□□□□□□□□□□□□□
UV□□□PC□□□□□□□
□□□□□□□□□□□□

LED□□□□□□□□□ □□□□□□□□□

□□□□□	□□	LED□□	□□	□□□□	□□	CRI	CCT
□□□I	120-277V 50/60HZ	700mA	>0.95	-40 ℃ □ 55 ℃	>50□000hrs	RA>75	3000K-6500K

□□□□□	YMLED-6135(16)	YMLED-6135(20)	YMLED-6135(24)	YMLED-6135(28)
LED□□	16□	20□	24□	28□
□□□□	35w	45w	55w	60□□□
□□	3100□3300lm	3950-4200	4850-5200lm	5350-5700lm
GW/N.W.	11.5/9.2kg	11.5/9.2kg	11.5/9.2kg	11.5/9.2kg
□□□□□	605×605×750mm	605×605×750mm	605×605×750mm	605×605×750mm

□□□□

YMLED-6135

PRODUCT DIMENSIONS(MM)

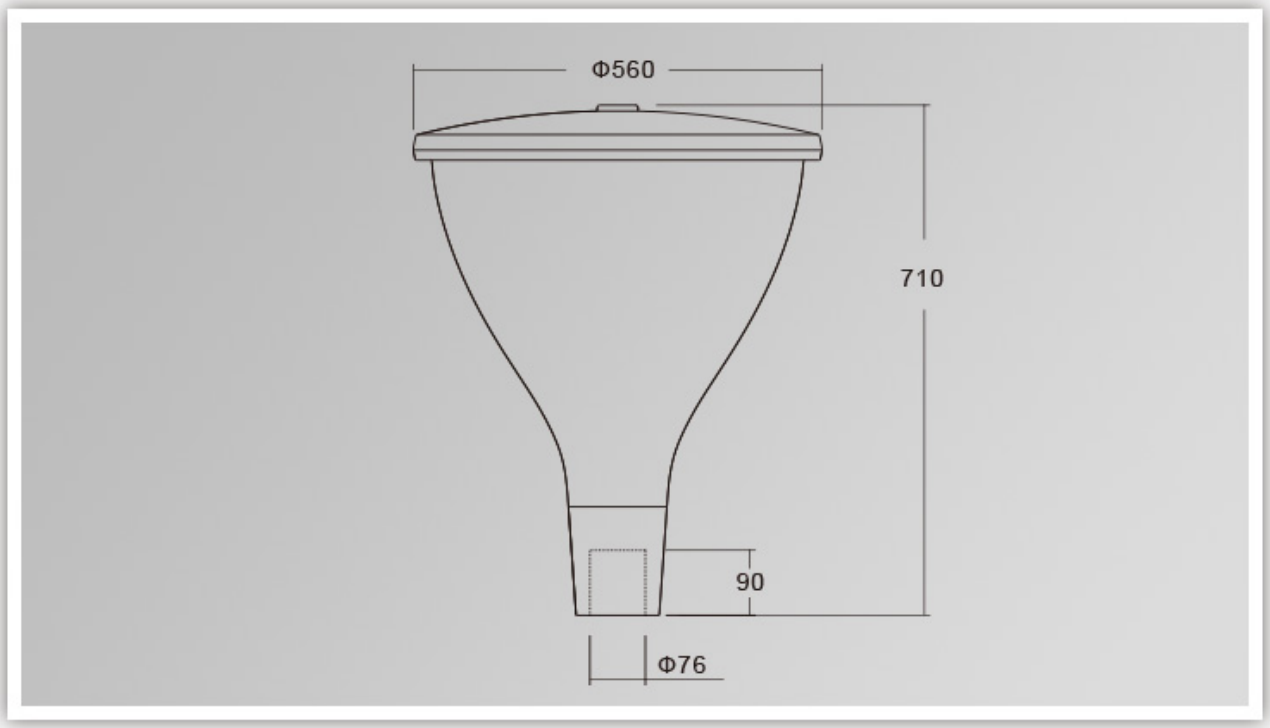

PRODUCT DETAILS

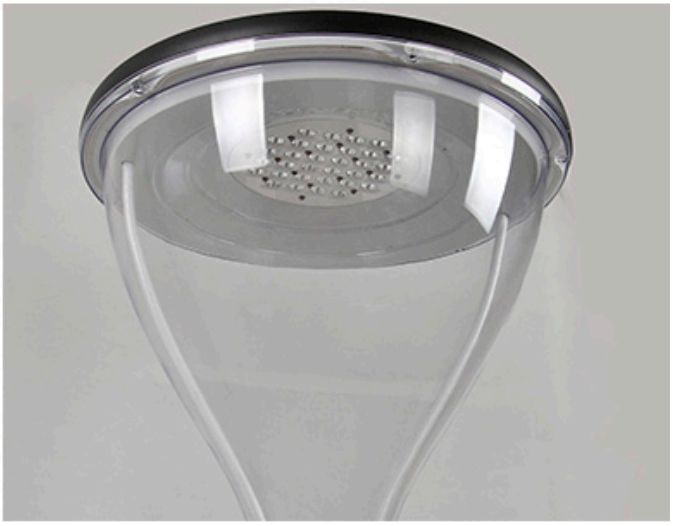

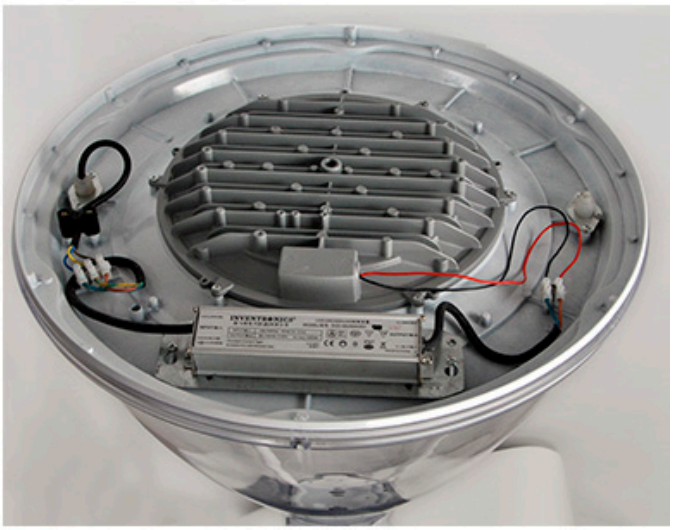

Polar Diagram

Type1

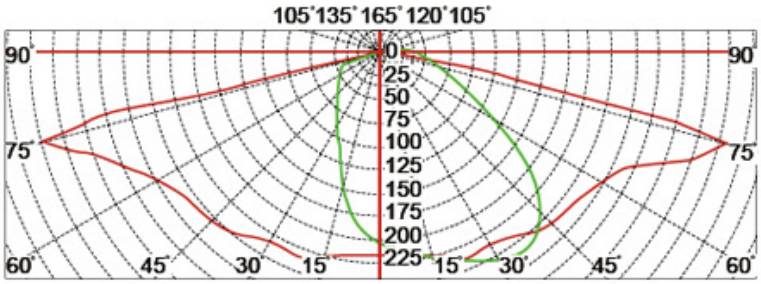

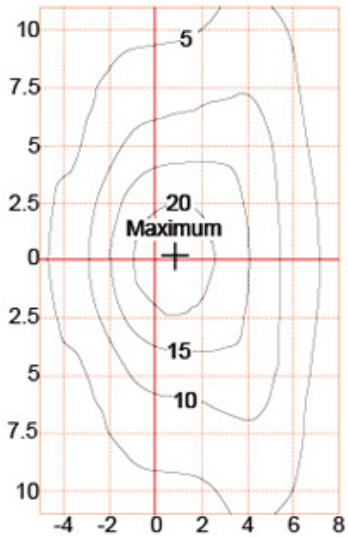

Type2

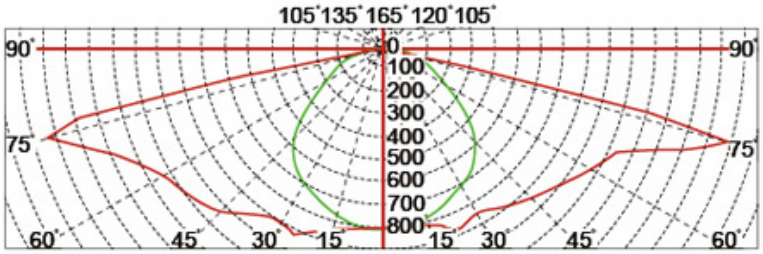

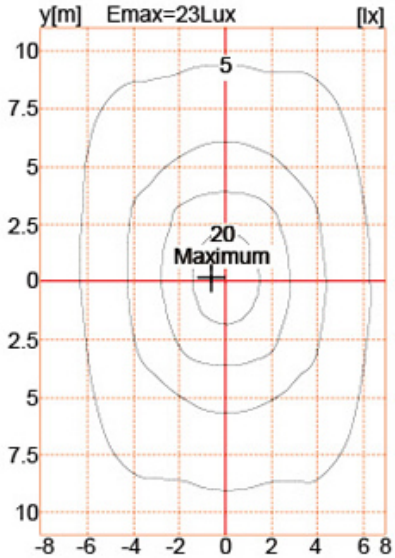

Type3

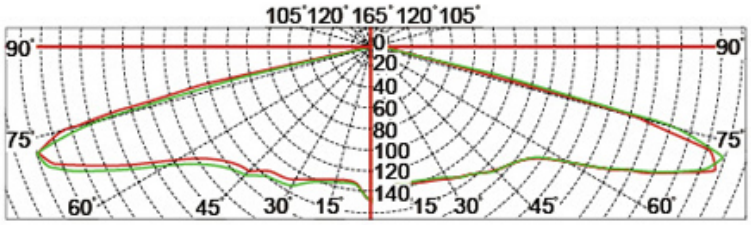

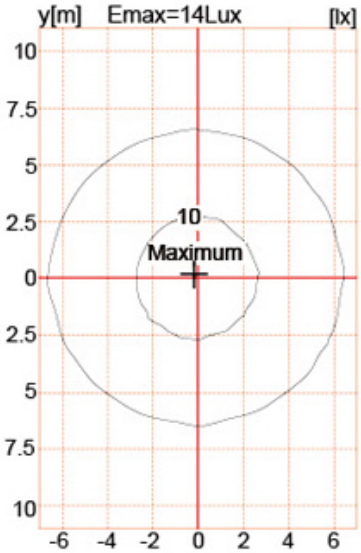

□□□□□□□□□□□:

□□
1. □□□□□□□/**DHL/UPS/TNT** □□□□ □□□□ □□□□□□□□□
2. □□□□□□□□ □□□□ □□□□ □FCL□□□□□□□□□□□□□□□
3. □□□□□□□□□□□□□□□□□□□□□□□□□□□□□□
4. □□□5 -□□□□□□□□□7□□□ 15- 30 □□□□□□□□□□□□□□

□□□□□
1.□□□□: **T/T**□ □□□□□□□□□□□□□ □□□□□□□□□ □□□□; **30**□□□□□□□□; □□**70%** □□□□□□
2. MOQ: **1**□□
3. □□: 5□