□□□□□□□□□□□□□ □□□ □□□□□□□

□□□□□□□□□□□□□□□□□□□□□□□□□□□□□□
□□□□□□□□□□□□□□
□□□□□□□□□□
□□□□□□□□□□□□

□□□□LED□□□□□□□□□□ □□□□□

□□□□□	□□	LED□□	□□	□□□□	□□	□□	c
□□□I.	120-277V 50 / 60Hz	700mA.	> 0.95	- 40. °C□□+ 55 °C.	> 50,000HRS	RA> 75	3000K-6500K

□□□□□	YMLED-6115□16□	YMLED-6115□24□	YMLED-6115□28□
LED□□	16□□□	24□□□	28□□□
□□□□	35W	50w.	60w.
□□□□□□	3200-3430LM	4600-4900LM	5530-5870LM
G.W / N.W.	13.5 / 11.5kgs	13.5 / 11.5kgs	13.5 / 11.5kgs
□□□□□□□□	780x700x230mm	780x700x230mm	780x700x230mm

□□□□□

YMLED-6115

PRODUCT DIMENSIONS(MM)

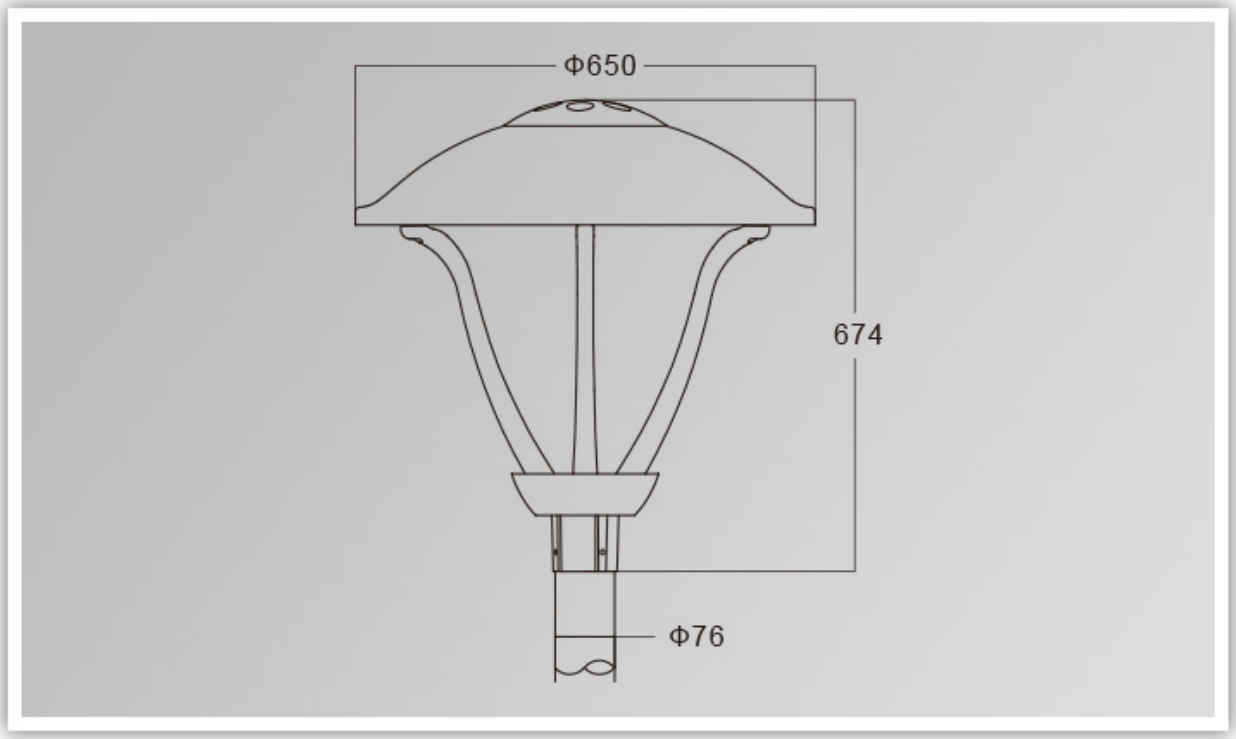

PRODUCT DETAILS

Polar Diagram

Type1

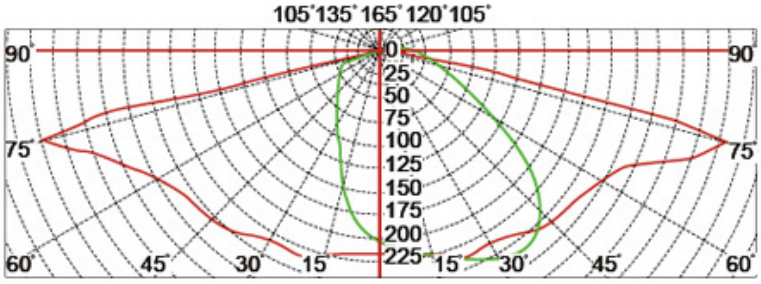

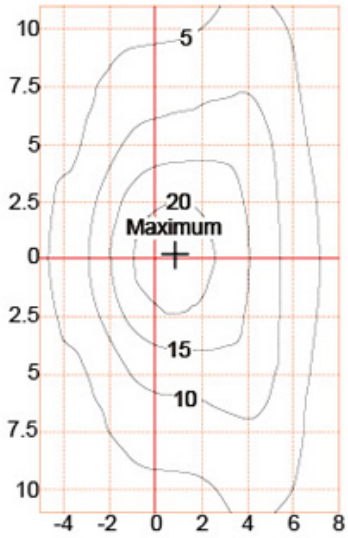

Type2

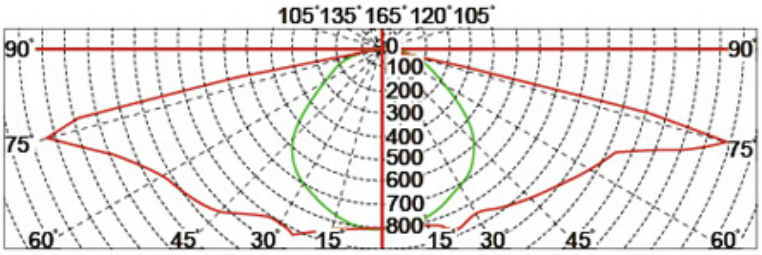

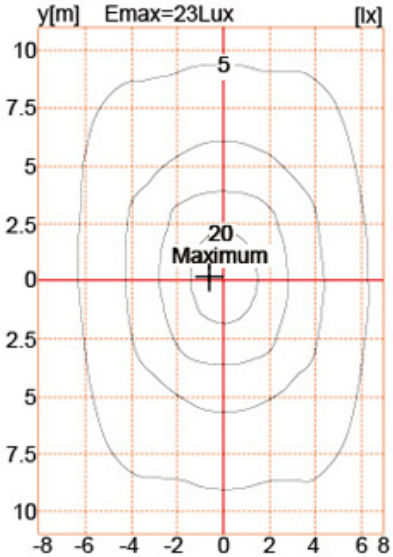

Type3

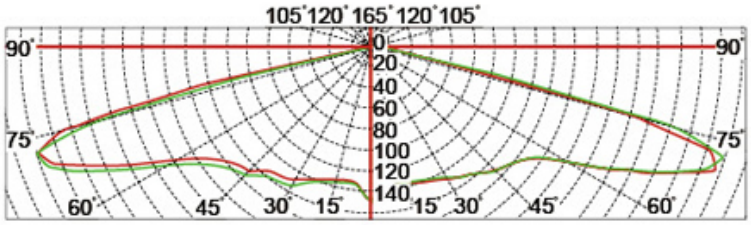

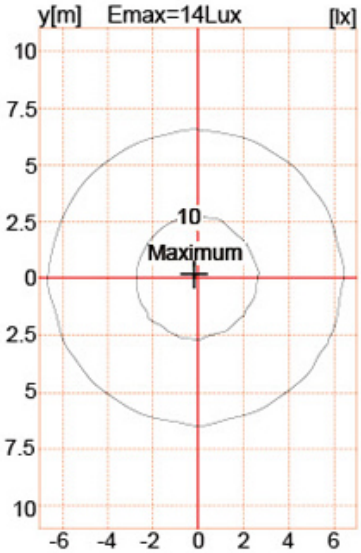

□□□□□□□□□□□□

□□
1□ □□□□□□□/ **DHL / UPS / TNT.** □□□ □□□□□ □□□□□□□
2□ □□□□□□□□ □□□ □□□□□□□□FCL□□□□□□□/□□□□□□□
3.□□□□□□□□□□□□□□□□□□□□□□□□□□□□□□□□
4□ □□□ 5.□□□□□□□□□-7□□ 15 - 30. □□□□□□□□□□
□□□□□
1.□□□□ **T / T.**□ □□□□□□□□□□□ □□□□□□□□□□□□□; **30**□□□□□□; **70**□□□□□□□ □□□□□□□
2□ MOQ□ **1**□□
3.□□□5□