□□□□□□□□□□□□□ □□□ □□□□□□□

□□□□□□□□□□□□□□□□□□□□□□□□□□□□□□
□□□□□□□□□□□□□□
□□□□□□□□□□
□□□□□□□□□□□□

□□□□LED□□□□□□□□□□ □□□□□

□□□□□	□□	LED□□	□□	□□□□	□□	□□	c
□□□I.	120-277V 50 / 60Hz	700mA.	> 0.95	- 40. °C□□+ 55 °C.	> 50,000HRS	RA> 75	3000K-6500K

□□□□□	YMLED-6113A□15□	YMLED-6113A□20□	YMLED-6113A□25□
LED□□	15□□□	20pcs	25□□□
□□□□	30w.	45w.	55W
□□□□□□	2750-2940LM	4150-4400LM	5000-5390LM
G.W / N.W.	14.5 / 12.4kgs	14.5 / 12.4kgs	14.5 / 12.4kgs
□□□□□□□□	715x685x280mm	715x685x280mm	715x685x280mm

□□□□□

YMLED-6113A

PRODUCT DIMENSIONS(MM)

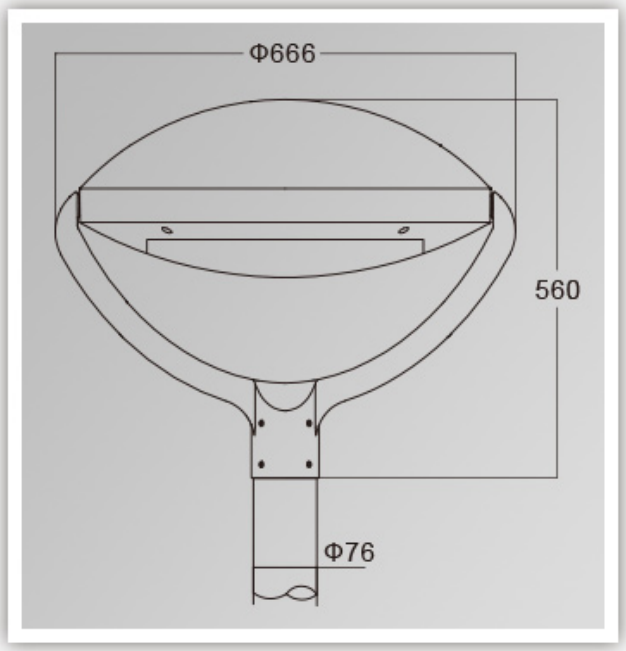

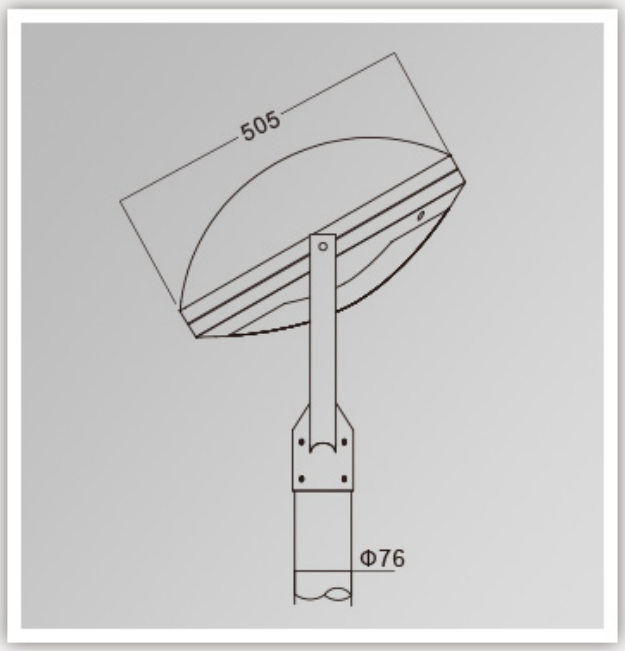

PRODUCT DETAILS

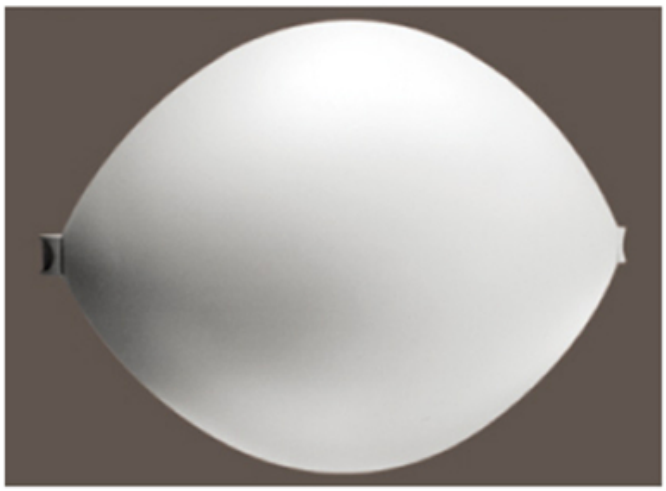

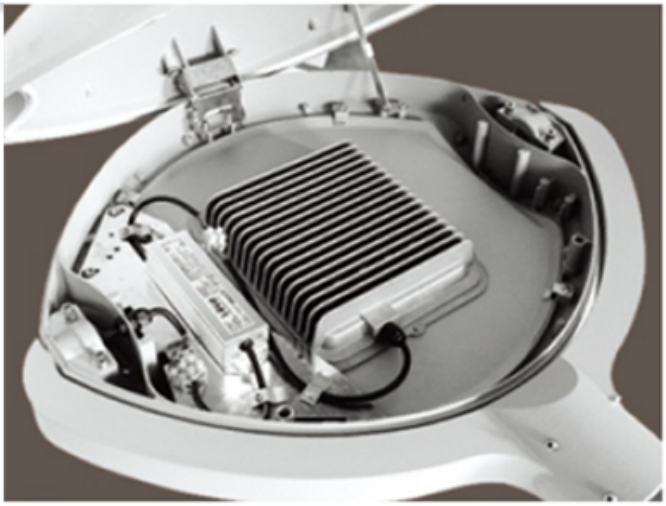

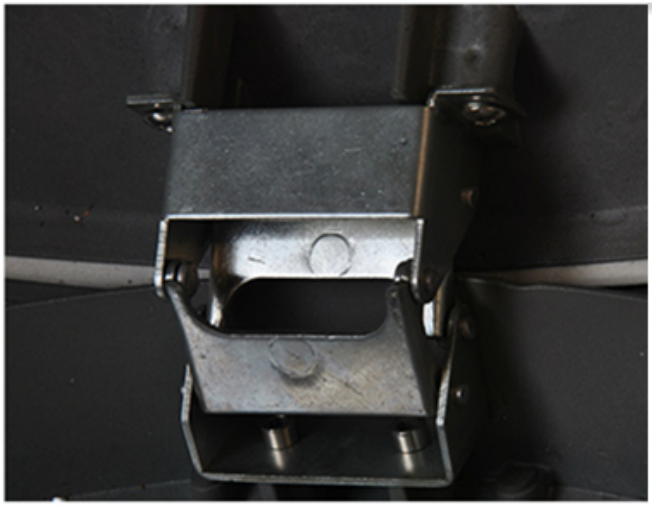

Polar Diagram

Type1

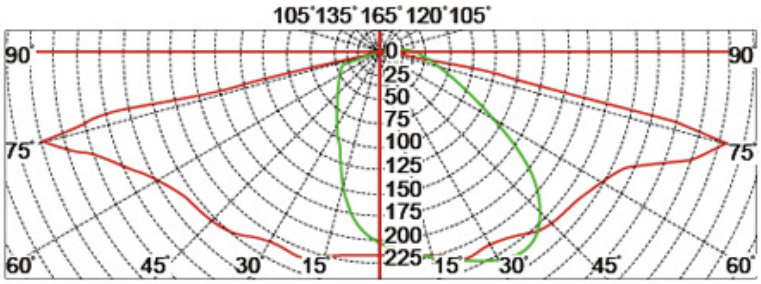

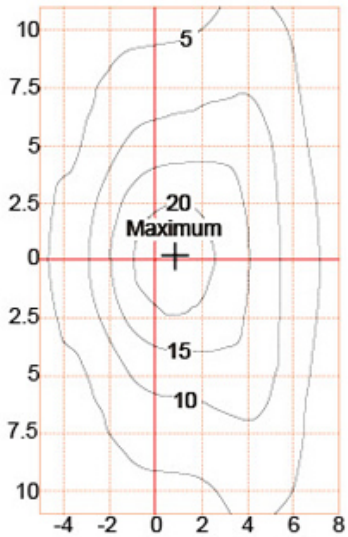

Type2

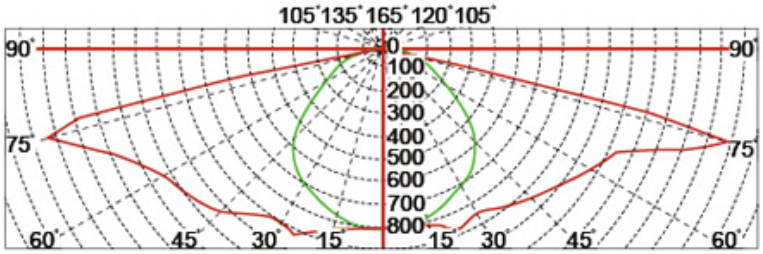

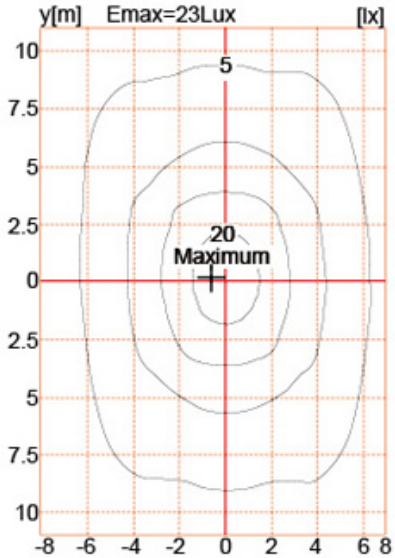

Type3

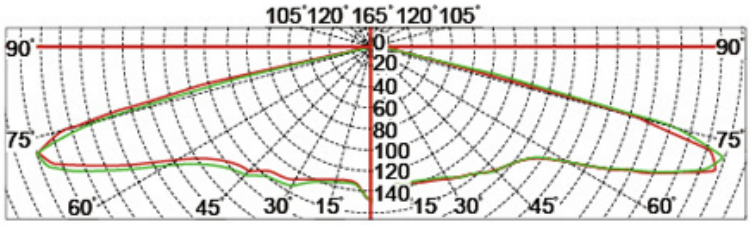

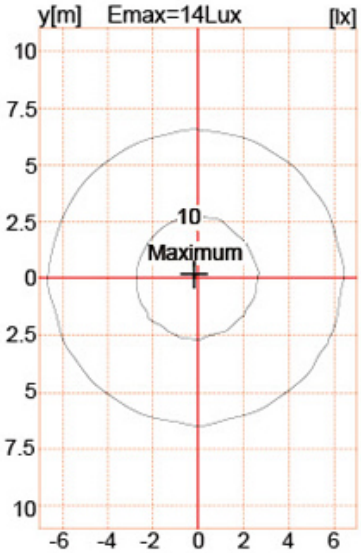

□□□□□□□□□□□□

□□
1□ □□□□□□□/ **DHL / UPS / TNT.** □□□ □□□□□ □□□□□□□
2□ □□□□□□□□ □□□ □□□□□□□□FCL□□□□□□□/□□□□□□□
3.□□□□□□□□□□□□□□□□□□□□□□□□□□□□□□□□
4□ □□□ 5.□□□□□□□□□-7□□ 15 - 30. □□□□□□□□□□
□□□□□
1.□□□□ **T / T.**□ □□□□□□□□□□□ □□□□□□□□□□□□□; **30**□□□□□□; **70**□□□□□□□ □□□□□□□
2□ MOQ□ **1**□□
3.□□□5□