□□□□LED□□□□□□□□□ □□□□□□□

□□□□□□□□□□□□□□□□□□□□□□□□□□□□□□
□□□□□□□□□□□□□□
□□□□□□□□□□
□□□□□□□□□□□□

□□□□□□□□□□□□□ □□□□ □□□□□□□

□□□□□	□□	LED□□	□□	□□□□	□□	□□	c
□□□I.	120-277V 50 / 60Hz	700mA.	> 0.95	- 40. °C□□+ 55 °C.	> 50,000HRS	RA> 75	3000K-6500K

□□□□□	YMLED-6128□15□	YMLED-6128□20□	YMLED-6128□25□
LED□□	15□□□	20pcs	25□□□
□□□□	30w.	45w.	55W
□□□□□□	2750-2940LM	4150-4400LM	5000-5390LM
G.W / N.W.	6.5 / 5.5kgs	6.5 / 5.5kgs	6.5 / 5.5kgs
□□□□□□□□	460x460x460mm	460x460x460mm	460x460x460mm

□□□□□

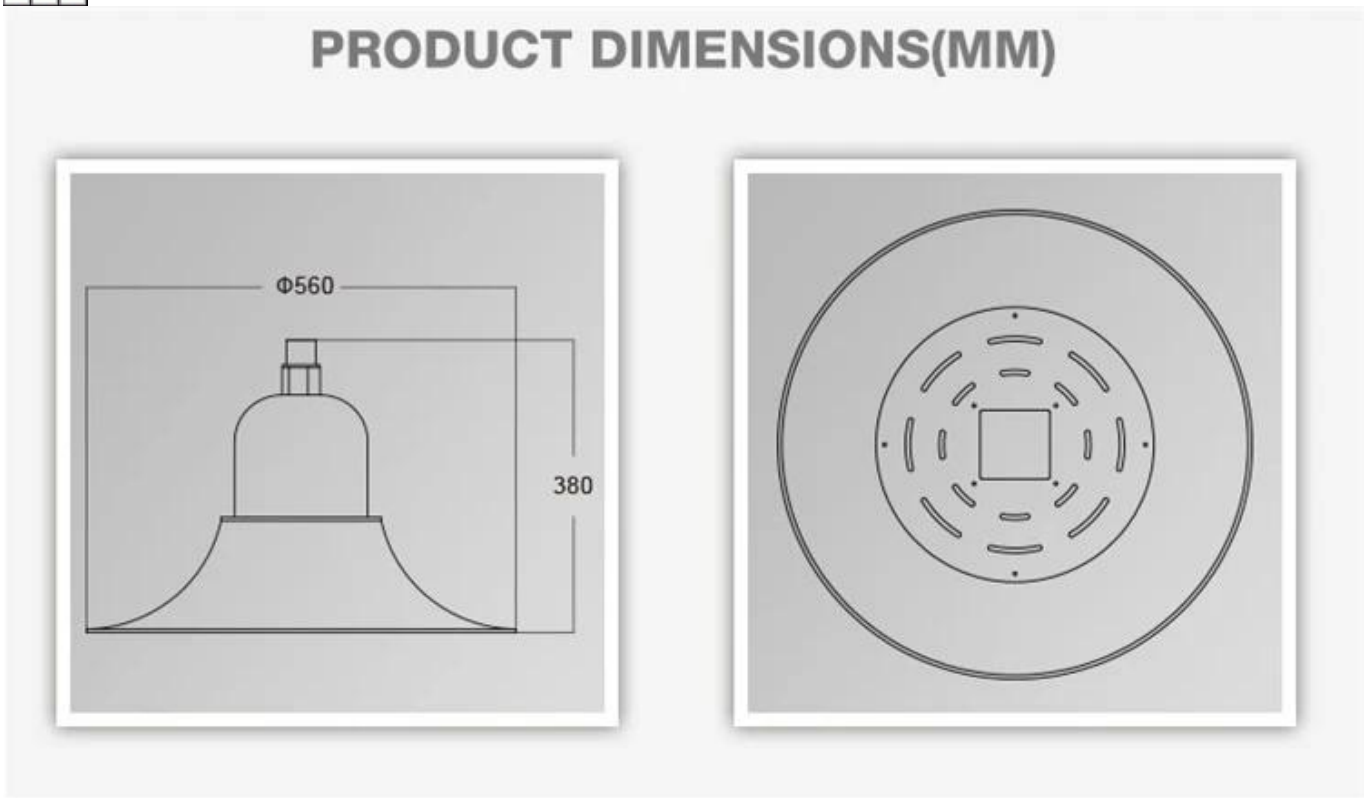

0.95 220V IP65□□□□LED□□□□> 0.95 220V IP65□□□□LED□□□□>

□□□□□□□□□□□□

□□
1□ □□□□□□/ **DHL / UPS / TNT.** □□□ □□□□□ □□□□□□
2□ □□□□□□□ □□□ □□□□□□□FCL□□□□□□/□□□□□□
3.□□□□□□□□□□□□□□□□□□□□□□□□□□□□
4□ □□□ 5.□□□□□□□□-7□□ 15 - 30. □□□□□□□□□
□□□□□
1.□□□□ **T / T.**□ □□□□□□□□□□ □□□□□□□□□□□□; **30**□□□□□; **70**□□□□□□ □□□□□□
2□ MOQ□ **1**□□
3.□□□5□