□□□□□□□□□□ □□□□ □□□□

□□□□□□□□□□□□□□□□□□□□□□□□□□□□□□□□□□□□□
UV-STOP PC□□□□□□
□□□□□□□□□□

□□□□□□□□□□□□□□ □□□□

□□□□□	□□	□□□□□□	□□□□	□□□□	□□□□□□□	□□□□□□□
□□□I.	220V 50 \\\ / 60 Hz	IP65	□□□II	-35 °C□□+ 45 °C.	e27	35W

□□□□□□□

PRODUCT DETAILS

PRODUCT DIMENSIONS(MM)

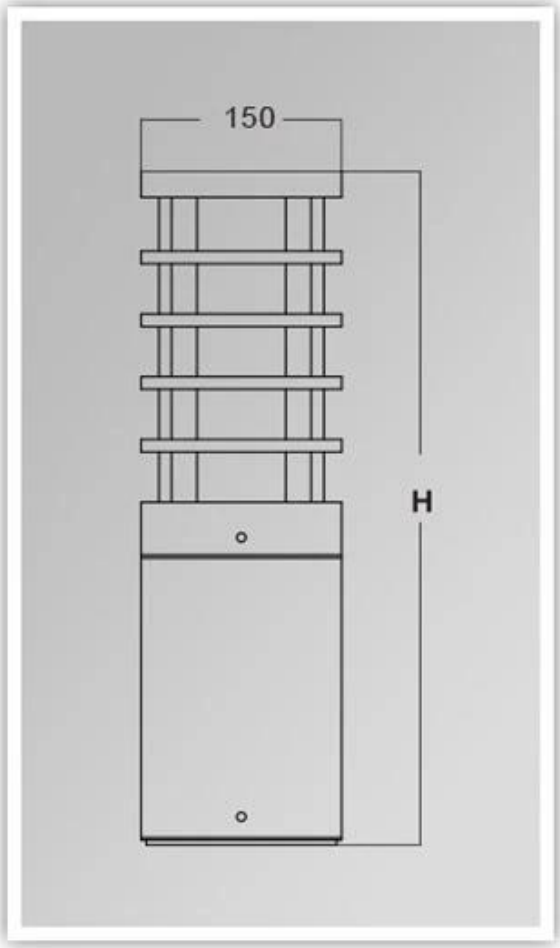

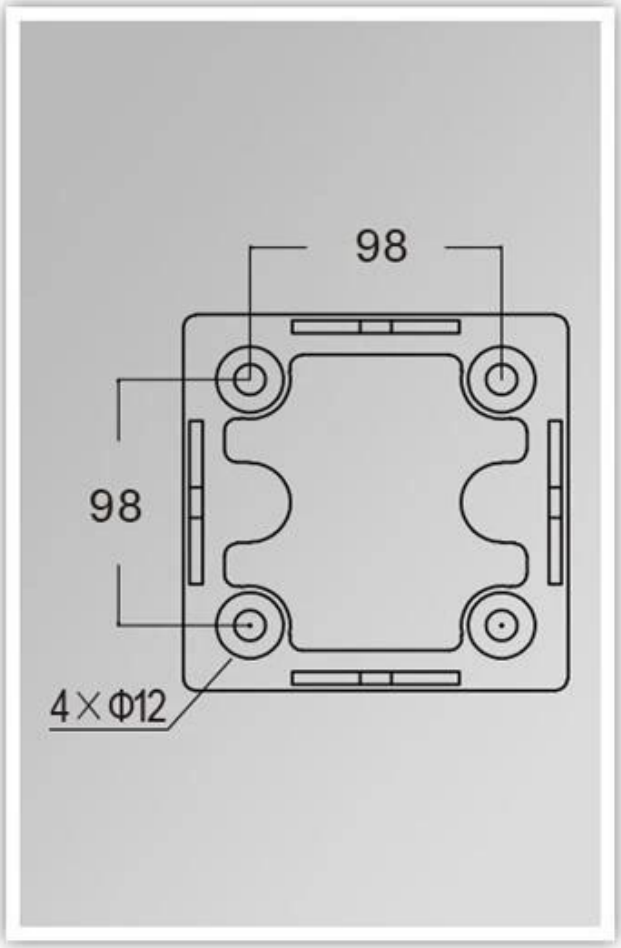

□□□□□□□□□□□□

□□
1□ **DHL \ / TNT \ / FedEx \ / UPS** \\ \\ \\ □□□ □□□□□ □□□□□□
2□ □□□□□ □□□ □□□□□□□□□FCL□□□□□ AirMac \\ / Port□□□
3.□□□□□□□□□□□□□□□□□□□□□□□□□□□□□□□□□□
4□ □□□ 5.□□□□□□□□□-7□□ 15 - 30. □□□□□□□□□□□
□□□□□
1.□□□□ **t** \\\ / **T.**□ □□□□□□□□□□□ □□□□□□□□□□□□; **30**□□□□□; **70**□□□□□□ □□□□□□
2□ MOQ□ **1**□□
3.□□□5□