□□□□□□□B.Oldeor□Olard. □□

□□□□□□□□□□□□□□□□□□□□□□
UV□□□□PC□□□□□□□□
□□□□□□□□□□□

□□□□□□□□□□□□□□□□□□ □□□□□□□□□

□□□	□□	□□□□□	□□□□□	□□□□	□□□□□□	□□□□
□□□	220V 50/60 Hz	IP65	□□	-35 °C□□+ 45 c	e27	35W

□□□□

PRODUCT DIMENSIONS(MM)

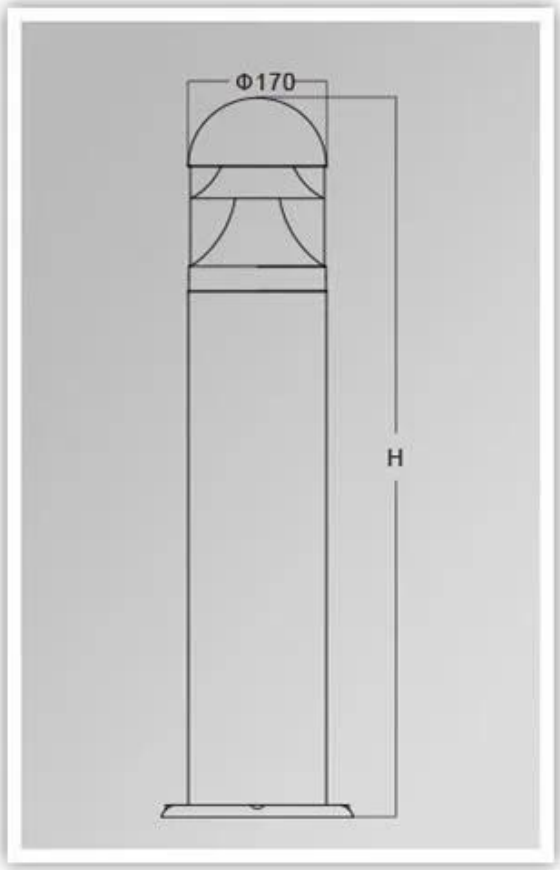

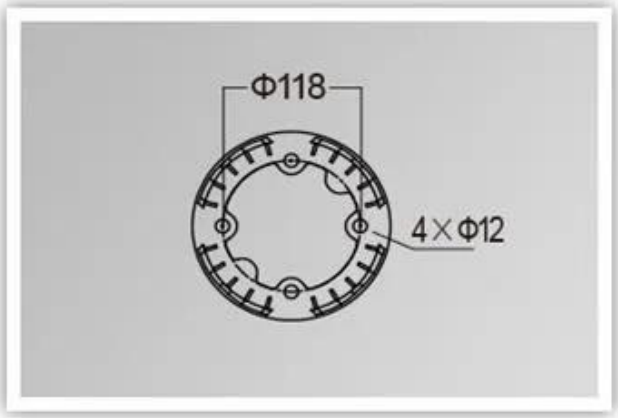

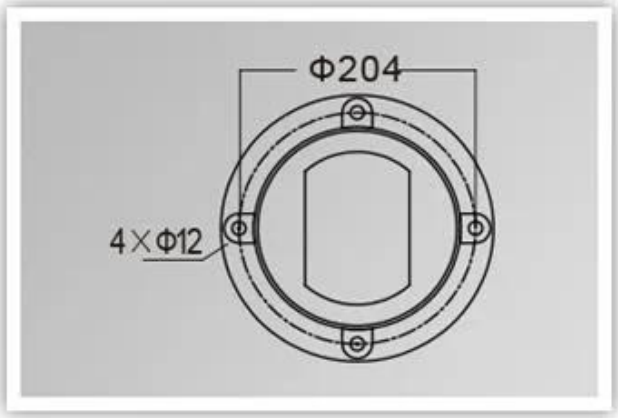

PRODUCT DETAILS

YM-6201A

YM-6201B

YM-6201C

□□□□□□□□□□□□□□□□□□□□□□□□□□□□□□

□□
1□ □□□□□□□/ **DHL / UPS / TNT.** □□ □□□□□ □□□
2□ □□□□□□□□□ □□ □□FCL□□□/□□□□□□□□□□□□
□□□□□□□□□□□□□□□□□□
4□ □□□ 5.□□-7□□□□ 15 - 30. □□□□□□
□□□□□□
1.□□□□ **T / T.**□ □□□□□□□□□□□ □□□□□□□□□□□□□ **30**□□□□□□ □□□□□**70**□ □□□□□
2□ MOQ□ **1**□
3.□□□□□□□□□□□□□□□