Quali sono i dettagli del nostro PORTATO Light Bard.?

Alloggiamento in alluminio pressofuso, trattamento superficiale per rivestimento elettrostaico
Coperchio della lampada PC UV-stop
Alloggiamento della lampada sigillata

Quali sono le specifiche del nostro LED Lampada da BARDA?

Classe di isolamento	Alimentazione elettrica	Corrente a LED	Fattore di potenza	Ambient di lavoro	Durata	Cri.	CCT.
Classe I.	120-277 V. 50 / 60Hz.	700mA.	> 0.95.	-35. ° C a +45 ° C.	> 30.000 ore	RA> 75.	3000K-6500K.

Codice prodotto	Ymeled-6219.
LED qty.	10 pezzi
Potenza nominale	10W.
Flusso luminoso	500-600LM.
G.W / N.W.	5 / 4.5kgs.
Dimensioni dell'imballaggio	250x250x830mm.

Foto del prodotto.

YMLED-6219

PRODUCT DETAILS

PRODUCT DIMENSIONS(MM)

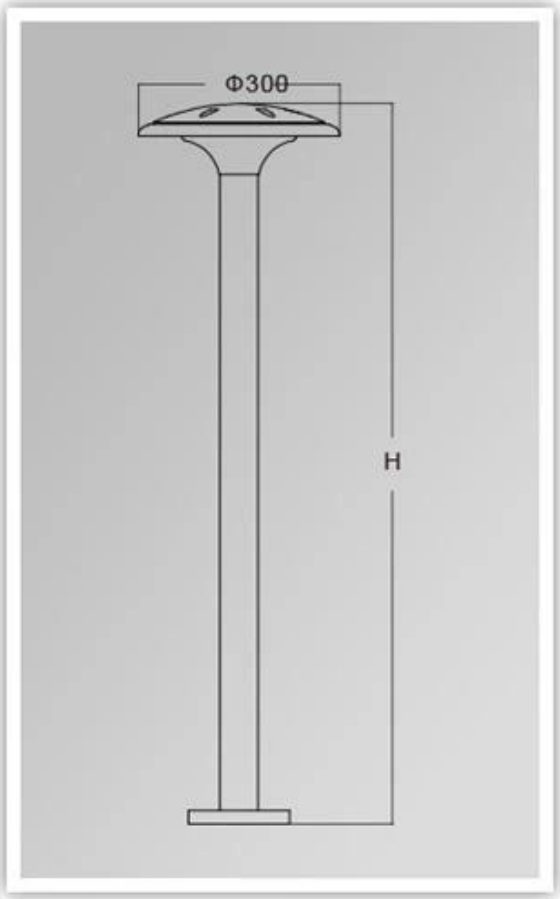

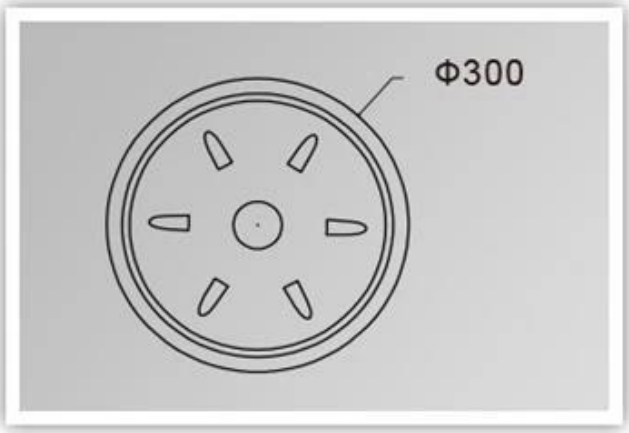

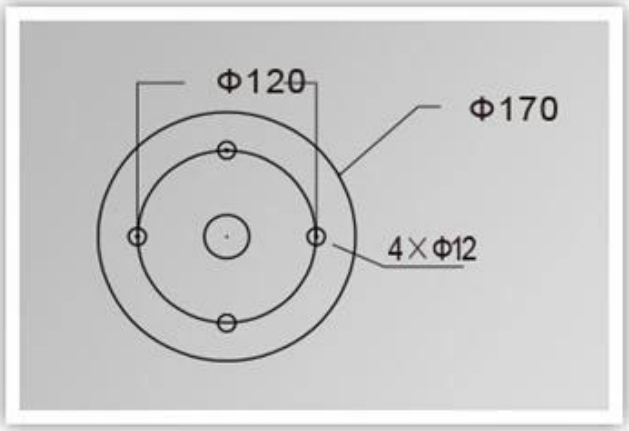

Imballaggio e spedizione, termini commerciali:

Spedizione

1. **FedEx / DHL / UPS / TNT** per **campioni**, Porta a porta,
2. **Per via aerea o via mare** per **Beni batch**, per FCL; Aeroporto / porto che riceve,
3. Clienti che specificano spedizionieri o metodi di spedizione negoziabili,
4. **Tempo di consegna**: 5.-7 giorni per campioni; 15.-30. giorni per i beni in batch.

Termini di pagamento

1. Pagamento: **T / T.**, **Western Union**, **Moneygram.**,**Paypal.**; **Depositi del 30%**; **Saldo del 70%** prima della consegna,
2. MOQ: **1pcs,**
3. Garanzia: 5 anni