Quali sono i dettagli del nostro LED Street. leggero?

Alloggiamento in alluminio pressofuso per corpo intero
Doppia tecnologia di diffusore fotometrica
Cena in vetro temperato bianco

Quali sono le specifiche della nostra strada principale leggero?

Classe di isolamento	Alimentazione elettrica	Corrente a LED	Fattore di potenza	Ambient di lavoro	Durata	Cri.	CCT.
Classe I.	200-240V. 50 / 60Hz.	700mA.	> 0.95.	-40. ° C a +55 ° C	> 50.000 ore	RA> 75.	3000K-6500K.

Codice prodotto	YMLED-6408L (48)	YMLED-6408L (64)	Ymled-6408L (80)
LED qty.	48pcs.	64pcs.	80pcs.
Potenza nominale	110W.	150w.	180W.
Efficacia luminosa	> 120LM / W	> 120LM / W	> 120LM / W

Foto del prodotto.

YMLED-6408L

RAL 7015 RAL 9005

Power range: 80W-180W

CREE XPG3 LED chip

Philips driver

>120LM/W

Quick and tool free open

IP66 IK08

5 YEARS WARRANTY

Certificate

Product Dimensions(mm)

Product Dimensions(mm)

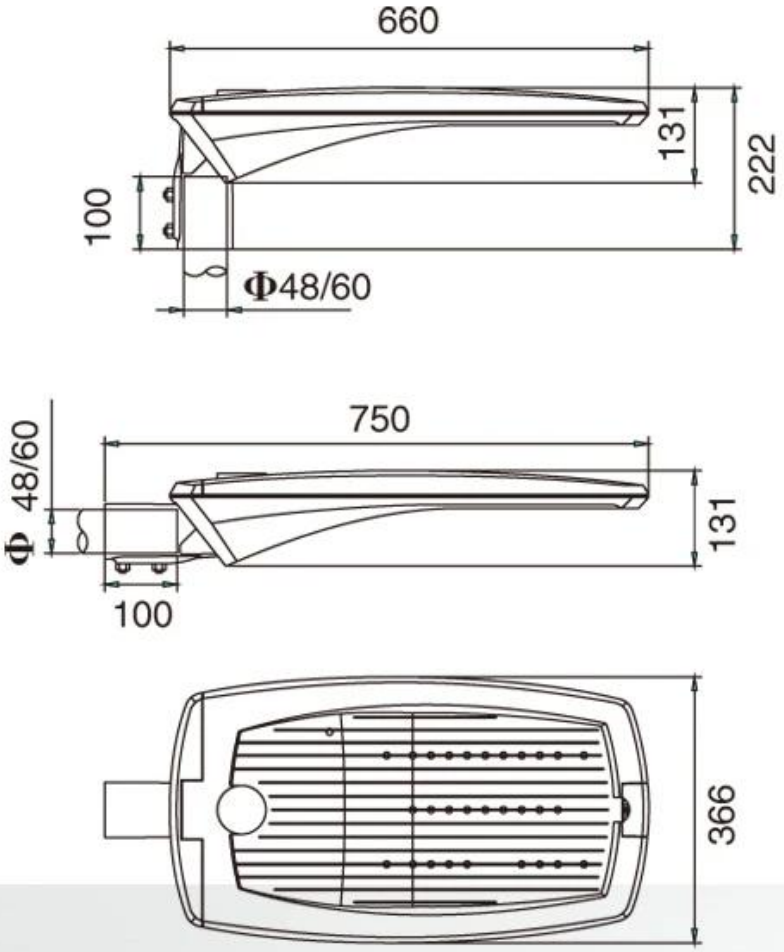

Internal Structure

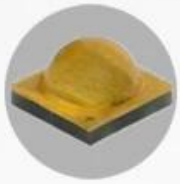

CREE XPG3 LED chip

Polar Diagram

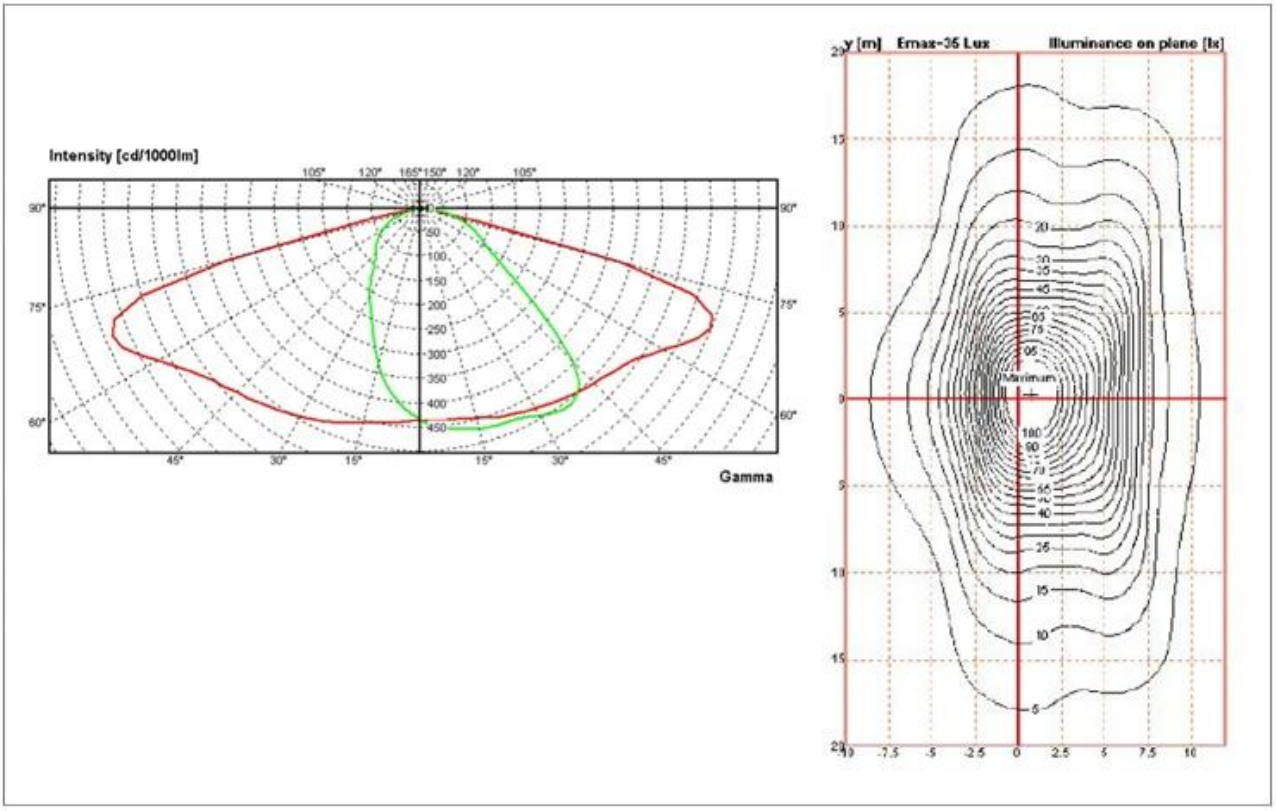

Configuration Data:

产品型号 Product Code	额定功率 Rated Power (led current 530mA)	初始光通量 Nominal inital FLUX	额定功率 Rated Power (led current 700mA)	初始光通量 Nominal inital FLUX	毛净重 G.W/N.W	包装尺寸 Packing Size
Galaxy max(48)	80W	10304lm	104W	12544lm	9/10(kgs)	770*400*160MM
Galaxy max(64)	105W	13440lm	140W	16800lm	9/10(kgs)	770*400*160MM
Galaxy max(80)	135W	17024lm	180W	21056lm	9/10(kgs)	770*400*160MM

Company Profile

Yuyao Yangming Lighting Co., Ltd. is mainly engaged in the development and production of garden lighting. Founded in 2001, it has developed more than 200 kinds of Garden lights, street lights,lawn lights,footpath lights, light poles,led lights and wall lights.

Now we are creating our own brands and

Now we are creating our own brands and developing products suitable for market. Welcome all friends to contact us. We will make contribution to lightening your home.

Testing and Design

Testing and Design

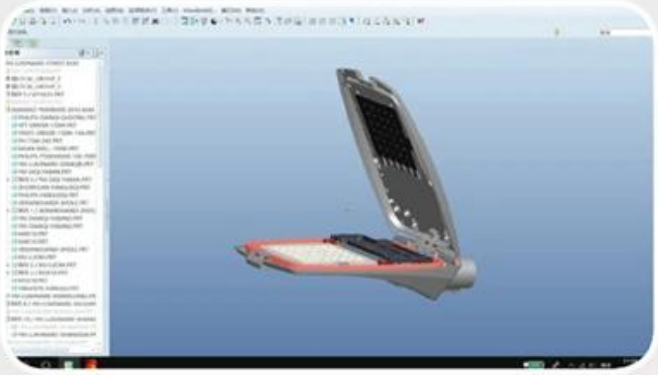

product design

led street lighting aging testing line.

ingress protetion (lp) testing equipment.

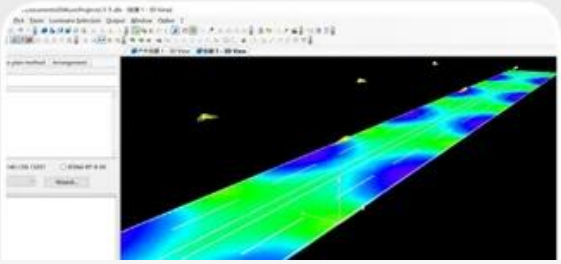

ullbrich sphere for testing luminous flux

road lighting simulation

Exhibittion

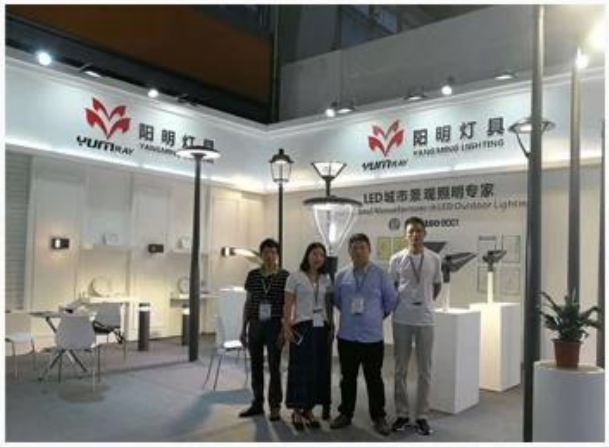

Add : Minyin industrial Zone, Liangnong Town, Yuyao,Zhenjiang,China
Sale: 0574-22222345 / 22719888
0574-22672345(Fax)
Hotline: 0574-62359099
0574-62359077(Fax)
Http://www.ym-lighting.com
www.yyym2001.1688.com
www.yangminglamps.en.alibaba.com

Imballaggio e spedizione, termini commerciali:

Spedizione
1. **FedEx / DHL / UPS / TNT** per **campioni**, Porta a porta,
2. **Per via aerea o via mare** per **Beni batch**, per FCL; Aeroporto / porto che riceve,
3. Clienti che specificano spedizionieri o metodi di spedizione negoziabili,
4. **Tempo di consegna**: 5.-7 giorni per campioni; 15.-30. giorni per i beni in batch.

Termini di pagamento
1. Pagamento: **T / T.**, **Western Union**, **Moneygram.**,**Paypal.**; **Depositi del 30%**; **Saldo del 70%** prima della consegna,
2. MOQ: **1pcs,**
3. Garanzia: 5 anni