¿Cuáles son los detalles de nuestra CONDUJO luz de jardín?

Carcasa de aluminio fundido a presión, cubierta giratoria de lámina de aluminio
Tecnología de doble difusor fotométrico
Cubierta de lámpara de PC con parada UV
Carcasa de lámpara sellada

¿Cuáles son las especificaciones de nuestro LED? ¿Luz de jardín?

Clase de aislamiento	Fuente de alimentación	corriente del LED	Factor de potencia	Ambiente de trabajo	Esperanza de vida	IRC	CCT
Clase I	120-277V 50/60HZ	700mA	>0.95	-40 °C hasta 55 °C	>50,000hrs	RA>75	3000K-6500K

Código de producto	YMLED-6135(16)	YMLED-6135(20)	YMLED-6135(24)	YMLED-6135(28)
Cantidad de LED	16 piezas	20 piezas	24 piezas	28 piezas
Potencia nominal	35w	45w	55w	60w
Flujo luminoso	3100-3300lm	3950-4200	4850-5200lm	5350-5700lm
G.W/N.W.	11,5/9,2 kg	11,5/9,2 kg	11,5/9,2 kg	11,5/9,2 kg
Tamaño de embalaje	605x605x750mm	605x605x750mm	605x605x750mm	605x605x750mm

Fotos del producto

YMLED-6135

PRODUCT DIMENSIONS(MM)

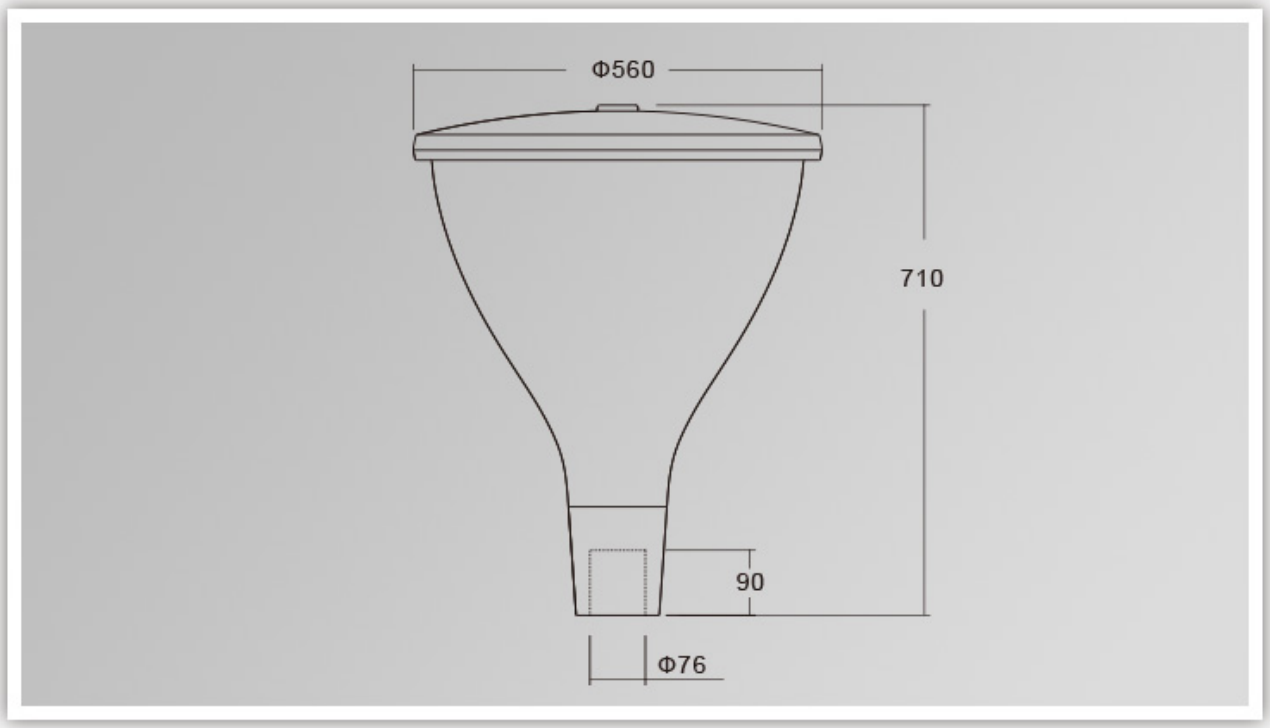

PRODUCT DETAILS

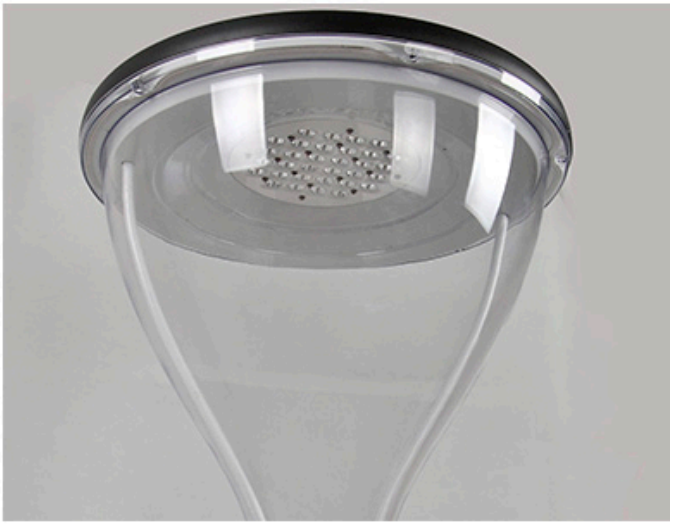

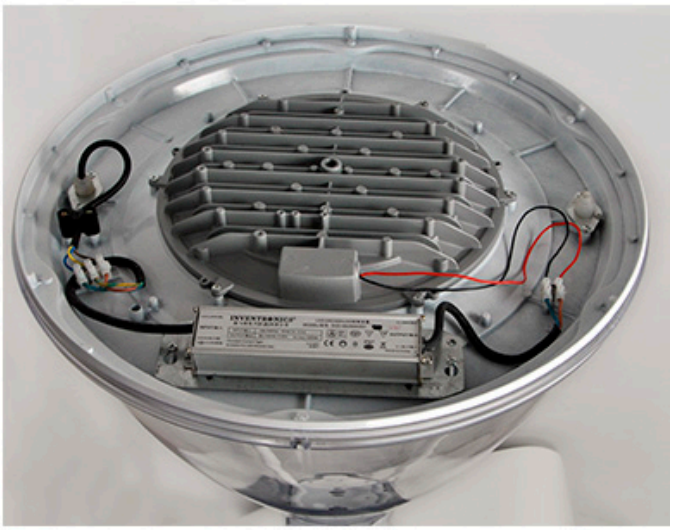

Polar Diagram

Type1

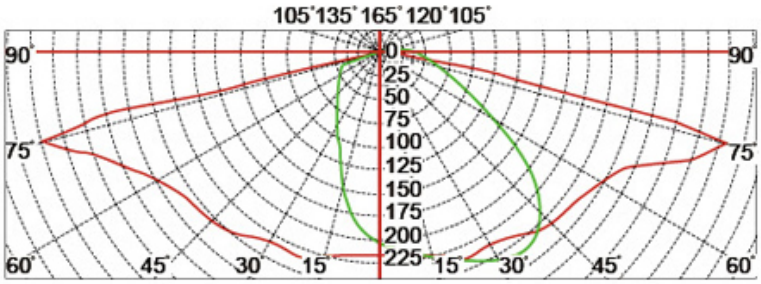

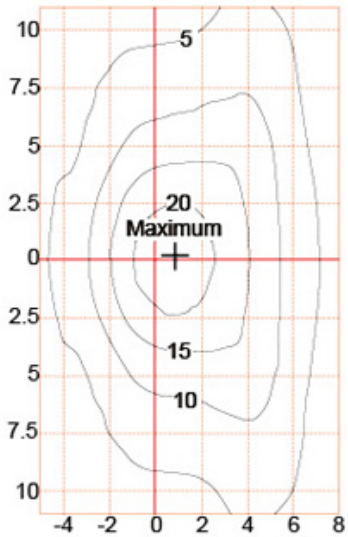

Type2

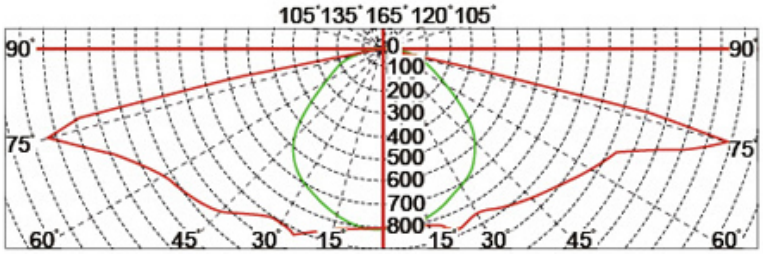

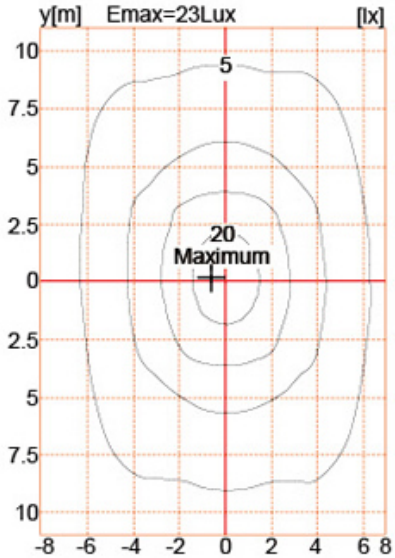

Type3

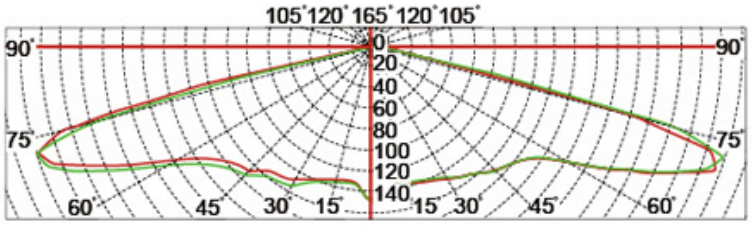

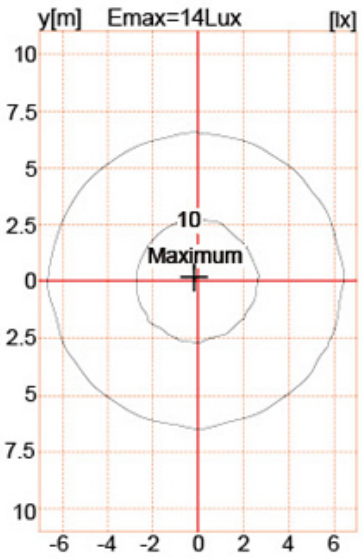

Embalaje y envío, términos comerciales:

Envío

1. **FedEx/DHL/UPS/TNT** para **muestras** , Puerta a Puerta,
2. **Por aire o por mar** para **productos por lotes** , para FCL; Recepción de aeropuerto/puerto,
3. Clientes que especifican transportistas o métodos de envío negociables,
4. **El tiempo de entrega**: 5 -7 días para muestras; 15- 30 Días para productos por lotes.

Condiciones de pago

1. Pago: **T/T**, **Western Union**, **dinero gramo**, **PayPal**; **30% depósitos**; **70% restante** antes de la entrega,
2. Cantidad mínima de pedido: **1 unidad,**
3. Garantía: 5 años