¿Cuáles son los detalles de nuestro LED? Bardo ligero.?

Carcasa de aluminio fundido a presión, tratamiento de superficie para recubrimiento electrostaico.
Cubierta de lámpara de PC UV-STOP
Carcasa de lámpara sellada

¿Cuáles son las especificaciones de la nuestra? TRANSPORTADO Bardo ligero.?

Clase de aislamiento	Fuente de alimentación	Corriente led	Factor de potencia	Ambiente de trabajo	Duración	Cri	Cct.
Clase I.	120-277 V. 50 / 60Hz.	700mA.	> 0.95.	-35. ° C a +45 ° C.	> 30,000 horas	Ra> 75.	3000k-6500k.

Código de producto	Ymeled-6218.
Cantidad LED.	4 piezas.
Potencia nominal	8w.
Flujo luminoso	500-600LM.
G.W / N.W.	5 / 4.5kgs.
Tamaño de embalaje	250x250x830mm.

Foto del producto.

YMLED-6218B

PRODUCT DETAILS

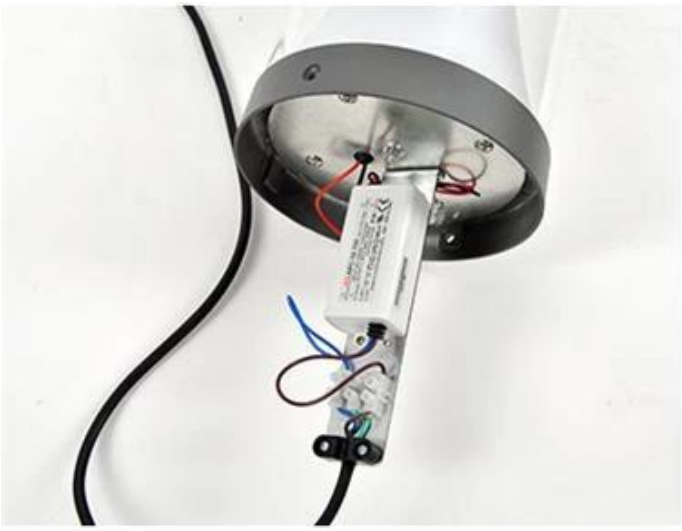

PRODUCT DIMENSIONS(MM)

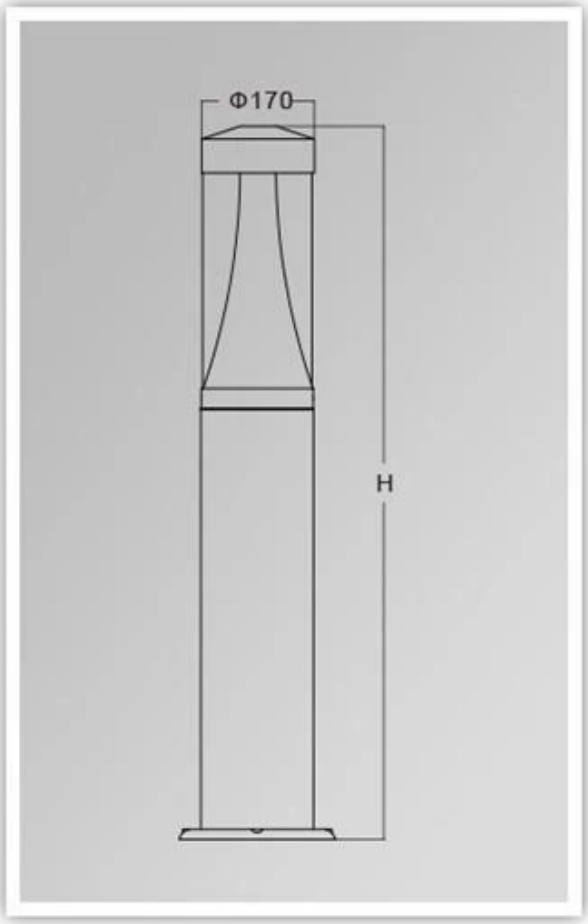

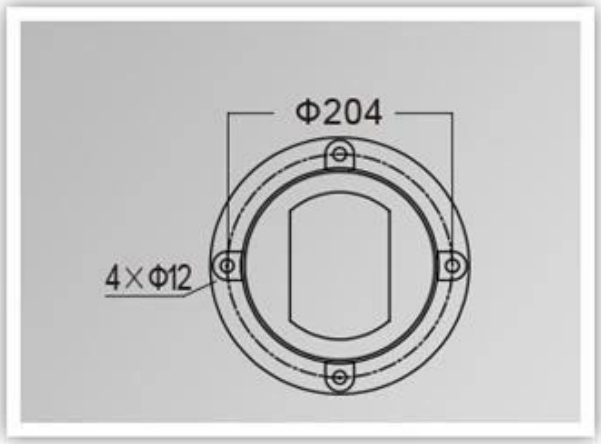

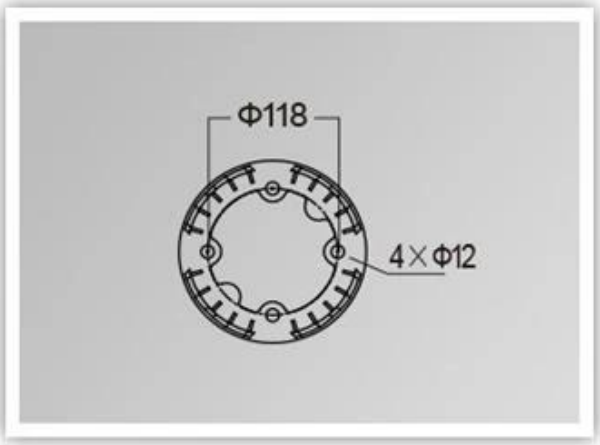

Embalaje y envío, Términos del negocio:

Envío
1. **FEDEX / DHL / UPS / TNT** por **muestras**, Puerta a puerta,
2. **Por aire o por mar** por **Lotes**, para FCL; Aeropuerto / Puerto que recibe,
3. Clientes que especifican los transportistas comerciales o los métodos de envío,
4 **El tiempo de entrega**: 5-7 días para muestras; 15-30 Días para productos por lotes.

Términos de pago
1. Pago: **T / T.**De **Western Union**De **Moneygram.**De**PayPal.**; **30% de depósitos**; **70% de balance** Antes de la entrega,
2. MOQ: **PC 1,**
3. Garantía: 5 años.