Was sind die Details unseres Pollers hell?

Druckguss-Aluminiumgehäuse, Oberflächenbehandlung für elektrostatische Strombeschichtung
UV-Stop-PC-Lampenabdeckung
Versiegelte Lampengehäuse.

Was sind die Spezifikationen unserer Rasen hell?

Isolationsklasse	Stromversorgung	Schutzgrad.	Koronsionsgeschützte Fähigkeit	Arbeit umgebend	Lampenhalter	maximale Kraft
Klasse I.	220V. 50 / 60Hz.	IP65.	Klasse II	-35. ° C bis +45 ° C	E27.	35w.

Produktfotos.

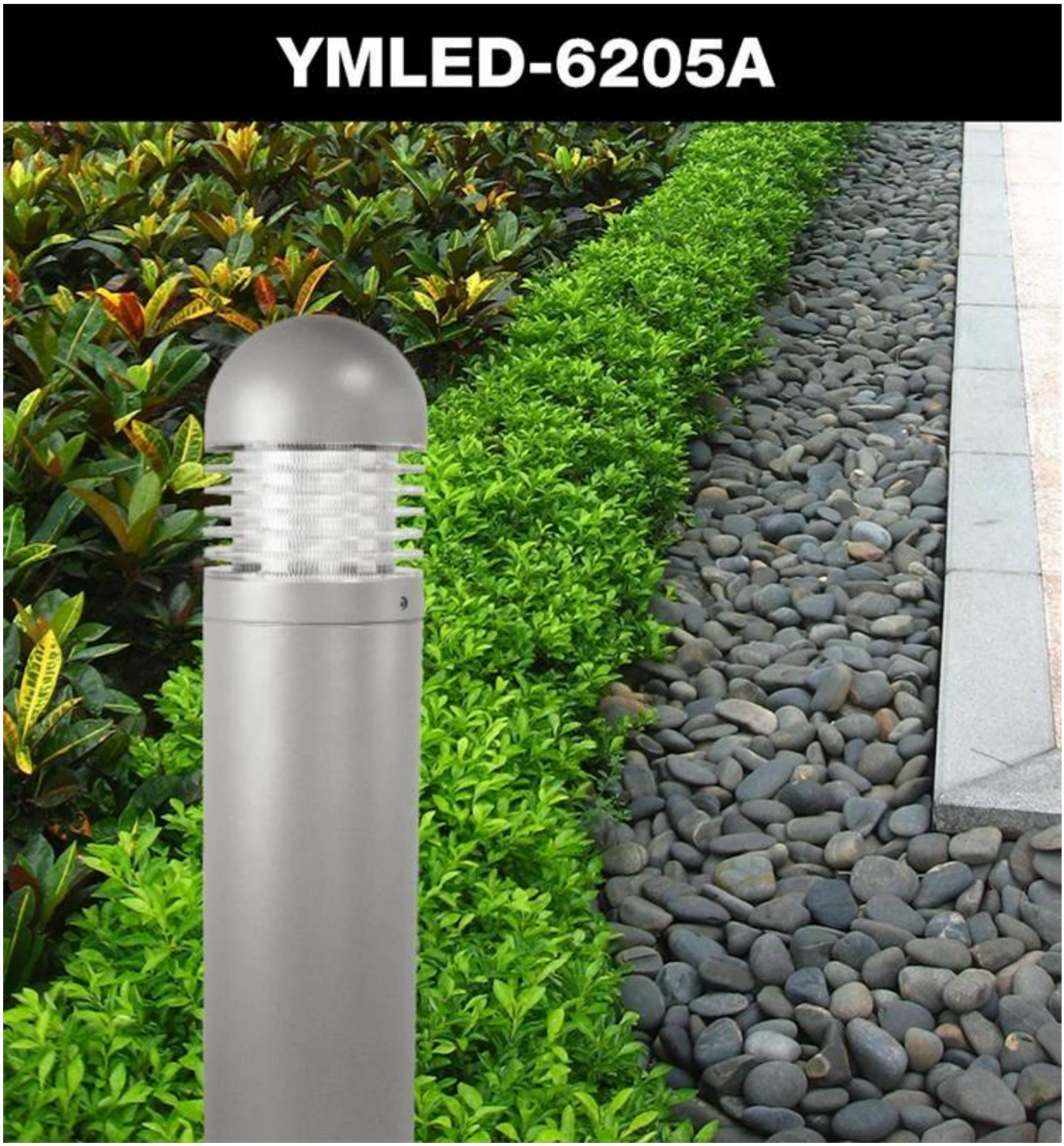

PRODUCT DIMENSIONS(MM)

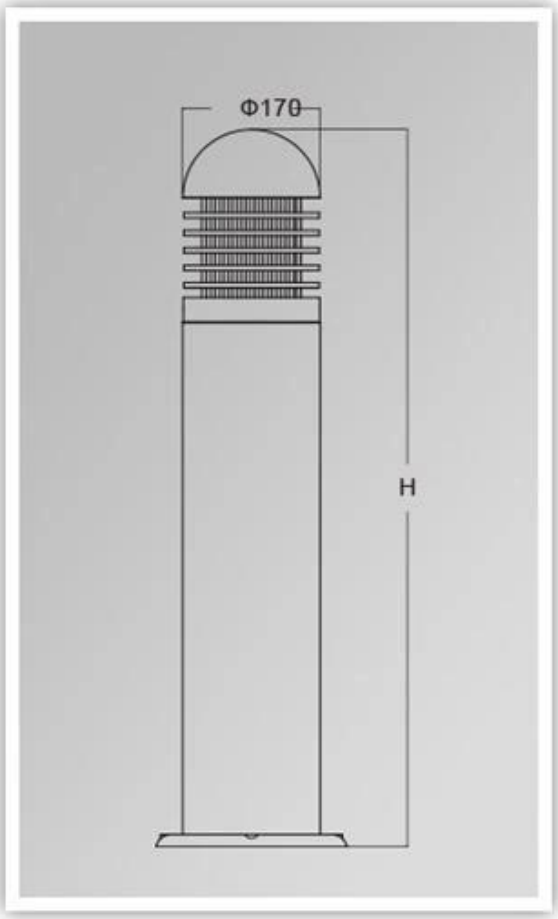

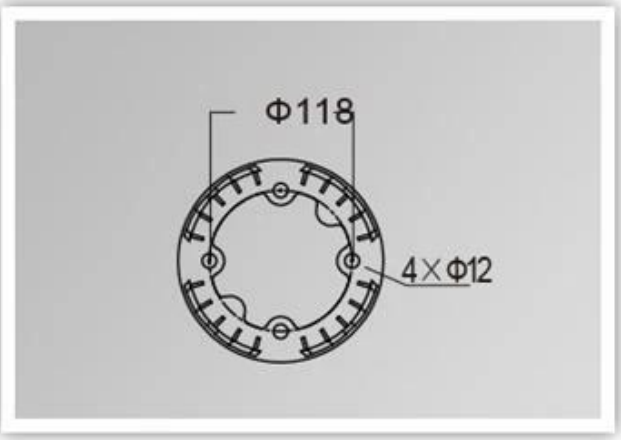

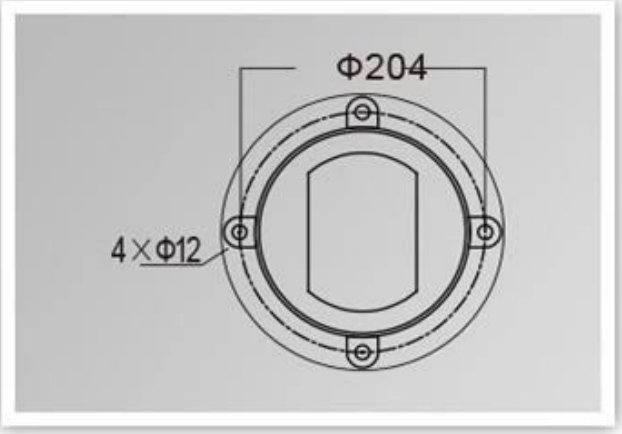

PRODUCT DETAILS

YM-6205A YM-6205B YM-6205C

Verpackung & Versand, Handelsbedingungen:

Versand

1 **FedEx / DHL / UPS / TNT** zum **Proben**, Tür zu Tür,
2 **Mit der Luft oder auf dem Seeweg** zum **Chargenwaren**für FCL; Flughafen / Hafen,
3. Kunden, die Spediteure oder verhandelbare Versandmethoden angeben,
4 **Lieferzeit**: 5.-7 Tage für Proben; fünfzehn-30. Tage für Chargenwaren.

Zahlungsbedingungen

1. Zahlung: **T / t.**, **Western Union**, **Moneygram**,**Paypal 30% Ablagerungen. 70% Restbetrag.** vor der Auslieferung,
2 MOQ: **1 Stück,**
3. Garantie: 5 Jahre