Wenn die Details von unserem Poller hell?

Aluminium-Gehäuse aus Aluminium, Oberflächenbehandlung elektrostatischer Abdeckung
UV-Stop-PC-Lampenabdeckung
Versiegelte Lampengehäuse.

Wenn die Spezifikationen unseres Gartenpollers hell?

Isolationsklasse	Stromversorgung	Schutzgrad.	Koronsionsbeständige Fähigkeit	Arbeit umgebend	Lampenhalter	maximale Kraft
Klasse I.	220V. 50 \\\ / 60 Hz	IP65.	Klasse II	-35. ° C bis + 45 ° C	E27.	35w.

Produktfoto \ 's

PRODUCT DETAILS

PRODUCT DIMENSIONS(MM)

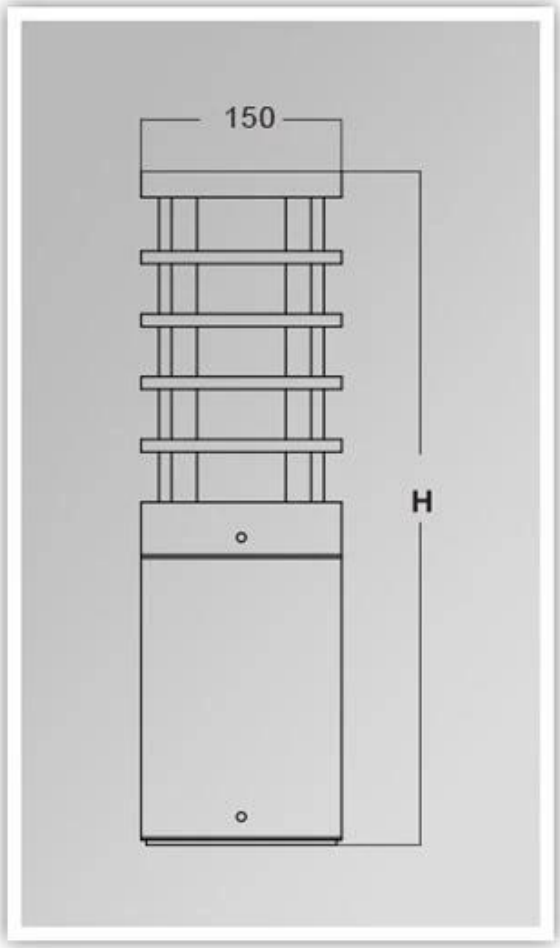

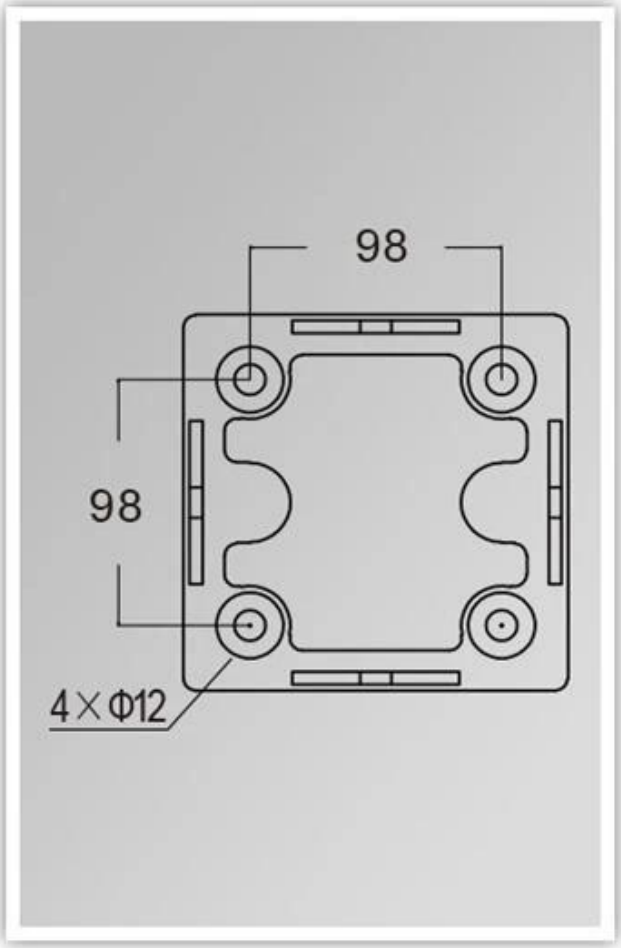

Porto und Verpackung, Handelsbedingungen:

Versand
1 **DHL \ / TNT \ / FedEx \ / ups** \\ \\ \\ zum **Proben**, Tür zu Tür,
2 **Mit der Luft oder dem Meer** zum **Parteiwaren**, von FCL; Flughafen \\\ / Port empfangen,
3. Geben Sie den Kunden Frachtweiterlöser oder verhandelbare Versandmethoden an,
4 **Lieferzeit**: 5.-7 Tage für die Proben; fünfzehn-30. Tage für Batch-Versandwaren.

Zahlungsbedingungen
1. Zahlung: **T \\\ / t**, **Western Union**, **Moneygram**,**Paypal 30% Anzahlung 70% Restbetrag.** vor der Lieferung,
2 MOQ: **1 Stück,**
3. Garantie: 5 Jahre