□□□□□□□□□□ LED□□ □□

□□□□□□
□□□□□□□□
□□□□□□□□

□□□LED□□□□□□□□□□ □□

□□□□	□□	LED□□	□□□□	□□□□	□□	□□□	CCT.
I□	220-240V 50 / 60Hz.	700mA	> 0.95	-40 °C□+ 55°C	> 50,000hrs.	ra> 70.	3000K-6500K.

□□□□

Certificate

Product Dimensions(mm)

Product Dimensions(mm)

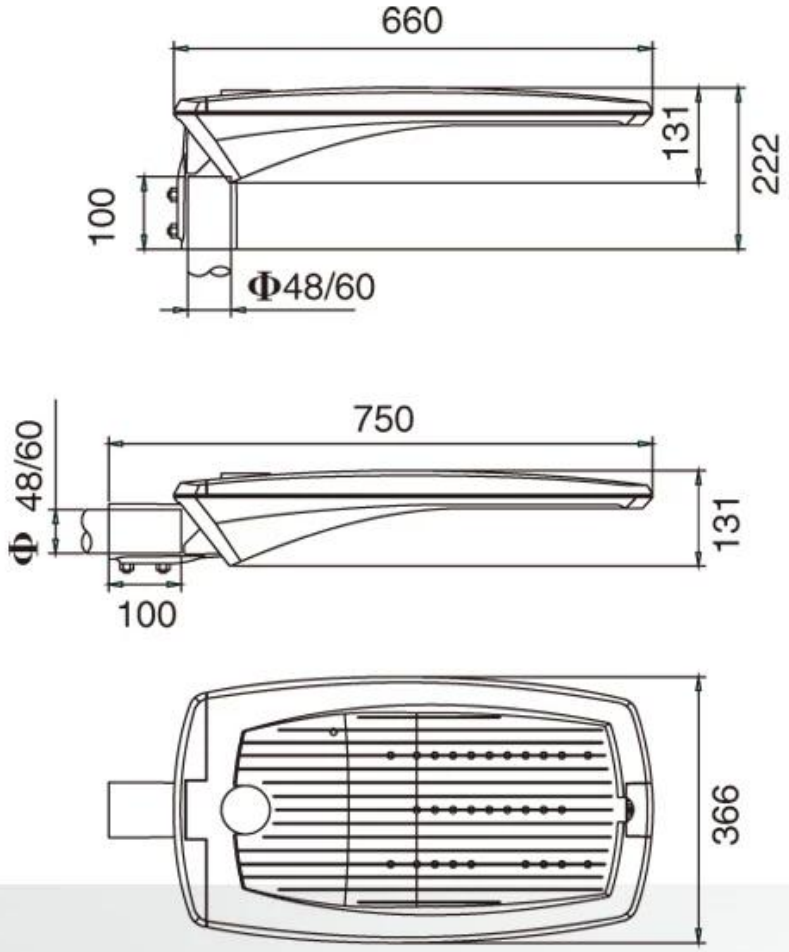

Internal Structure

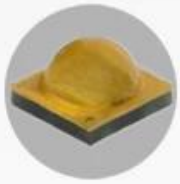

CREE XPG3 LED chip

Polar Diagram

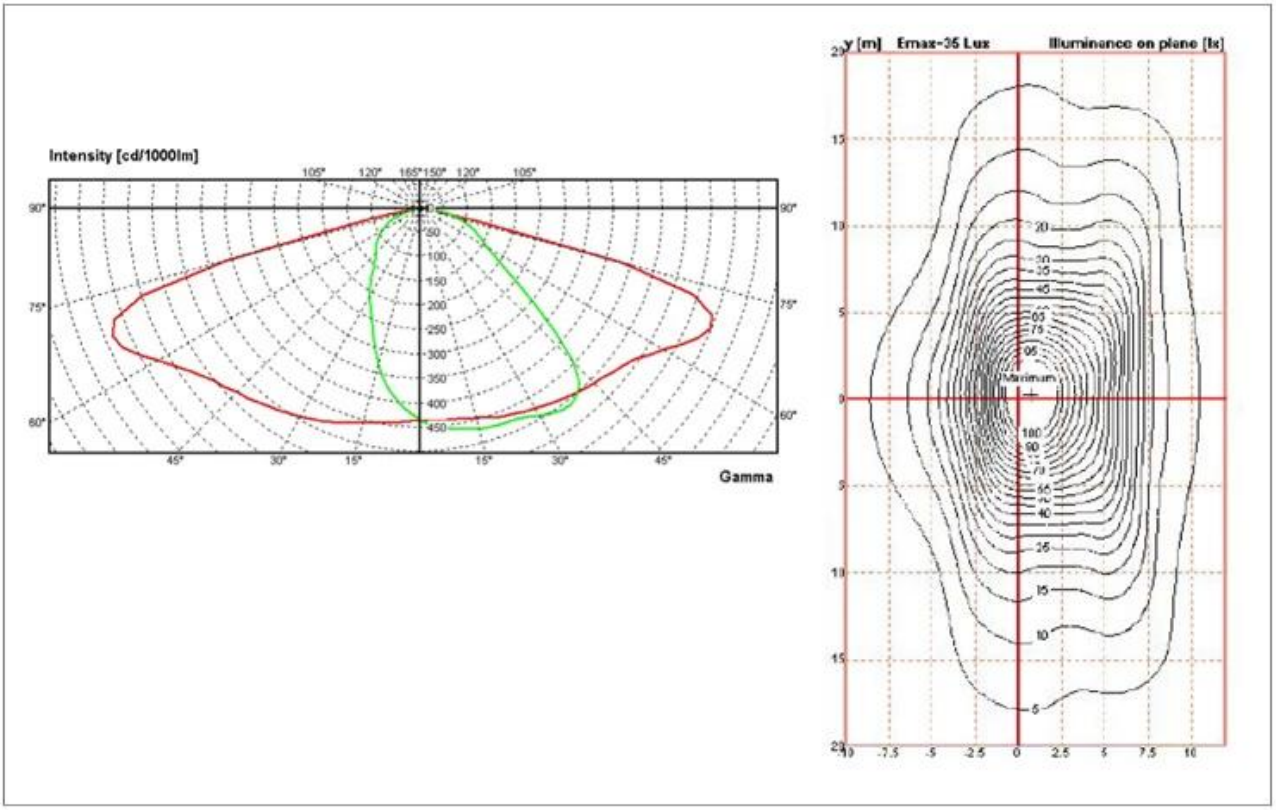

Configuration Data:

产品型号 Product Code	额定功率 Rated Power (led current 530mA)	初始光通量 Nominal inital FLUX	额定功率 Rated Power (led current 700mA)	初始光通量 Nominal inital FLUX	毛净重 G.W/N.W	包装尺寸 Packing Size
Galaxy max(48)	80W	10304lm	104W	12544lm	9/10(kgs)	770*400*160MM
Galaxy max(64)	105W	13440lm	140W	16800lm	9/10(kgs)	770*400*160MM
Galaxy max(80)	135W	17024lm	180W	21056lm	9/10(kgs)	770*400*160MM

□□□□□□□□□□□□

□□
1□ **FedEx / DHL / UPS / TNT** □□ □□□□□□□□
2□ □□□□□□□ □□ □□□□fcl;□□/□□□□□
3.□□□□□□□□□□□□□□□□□□□□□
4. □□□□□ 5.□□ - 7□; 15. - 30. □□□□□□
□□□□
1.□□□ **T / T.**□ □□□□□ **Moneygram.**□**PayPal.**; **30**□□□□; **70**□□□□ □□□□
2□ MOQ□ **1**□□
3.□□□5□