ما هى تفاصيل لدينا قاد ضوء الحديقة؟

□□□□□□□□□□□ □□□□□ □□ □□□□ □□□□ □□□□□□□□□ □□□□□□□□□□□ □□ □□□□
□□□□□□□ □□□□□□ □□□□□□ □□□□□
□□□□□ □□□□ PC □□□□□□□□□□ □□□ □□□□□□ □□□□□
□□□□□ □□□□□□□ □□□□

ما هى مواصفات LED ؟ لدينا ضوء الحديقة

□□□□□ □□□	□□□□□□ □□□□	□□□□□□ □□□□	□□□□□□ □□□□	□□□□□ □□□□	□□□	CRI	CCT
□□□□□□ □□□□□□	120-277 □□□□ □□□□ 50/60	700 □□□□□ □□□□	>0.95	-40 55 □□□ □□□□□ □□□□ □□□□□ □□□□	>50,000hrs	RA>75	3000K-6500K

□□□□□□ □□□	16)6135-□□□□)	20)6135-□□□□□)	24)6135-□□□□)	28)6135-□□□□□)
□□□□□□ □□□□□□	16 □□□□	20 □□□□	24 □□□□	28 □□□□
□□□□□□□ □□□□□	35 □□□	45 □□□	55 □□□	60 □□□
□□□□□ □□□□	3100-3300□□□□	3950-4200	4850-5200 □□□□	5350-5700 □□□□
□□□ □□□□/□□□□□□□	11.5/9.2 □□□	11.5/9.2 □□□	11.5/9.2 □□□	11.5/9.2 □□□
□□□□□□□ □□□	605x605x750 □□□	605x605x750 □□□	605x605x750 □□□	605x605x750 □□□

صور المنتج

YMLED-6135

PRODUCT DIMENSIONS(MM)

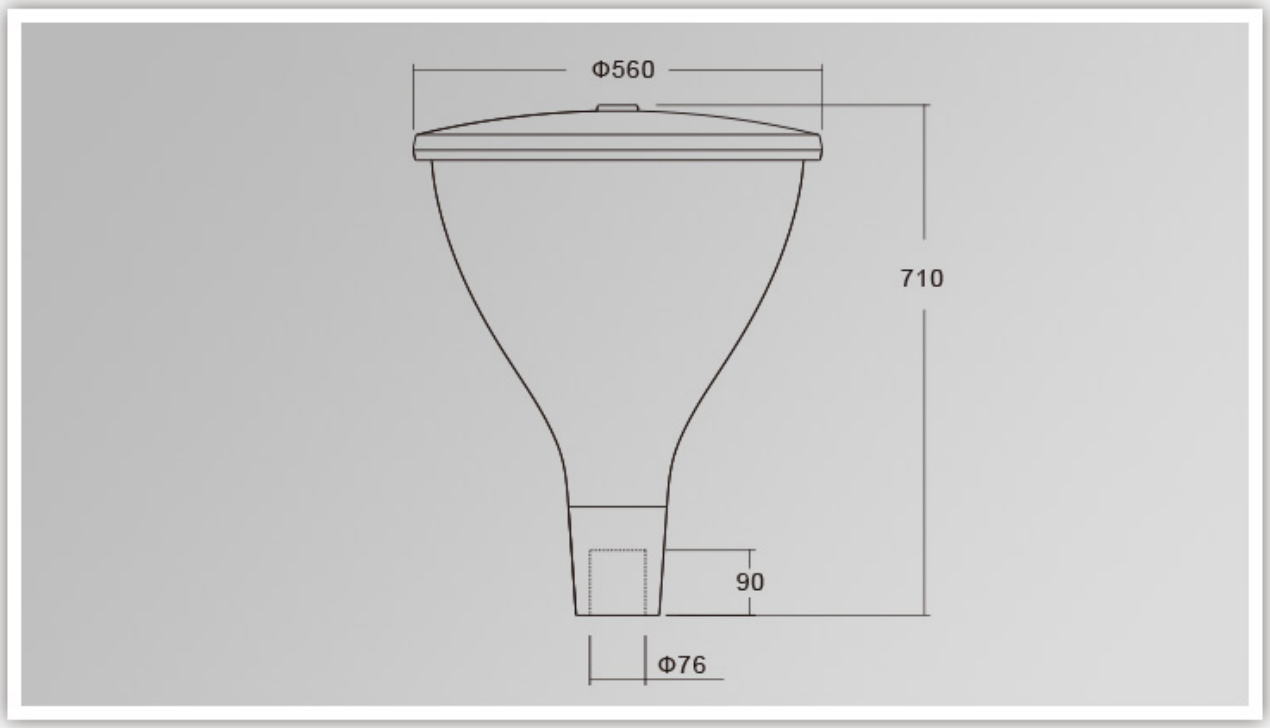

PRODUCT DETAILS

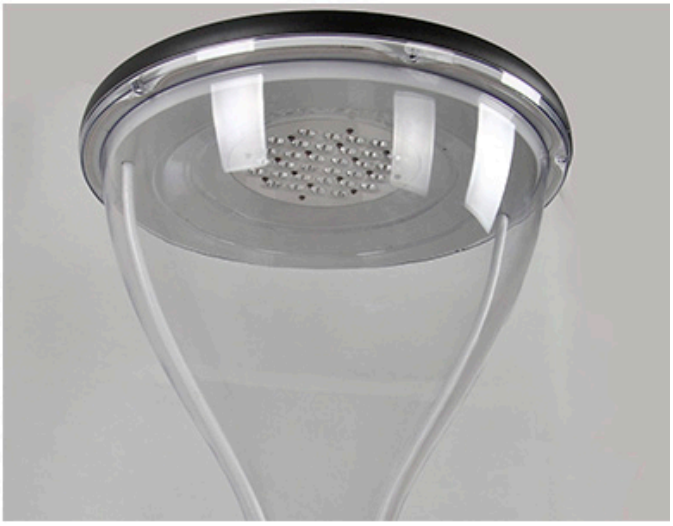

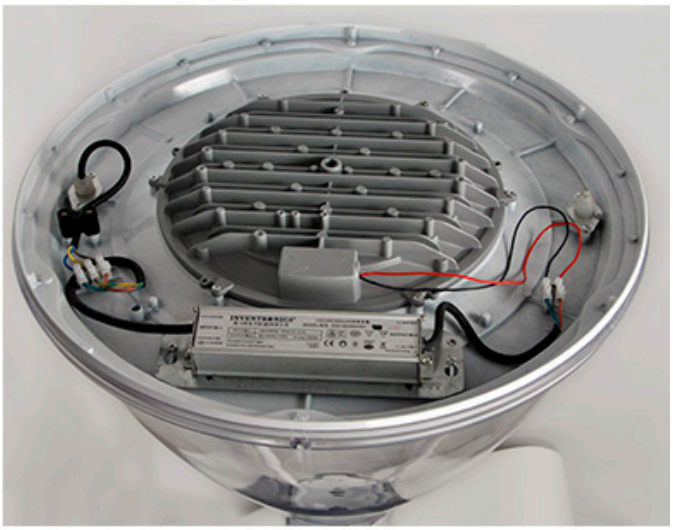

Polar Diagram

Type1

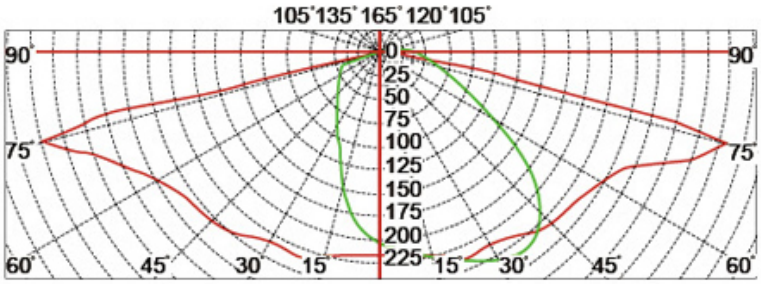

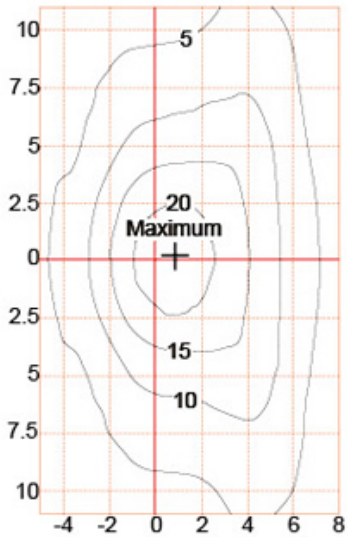

Type2

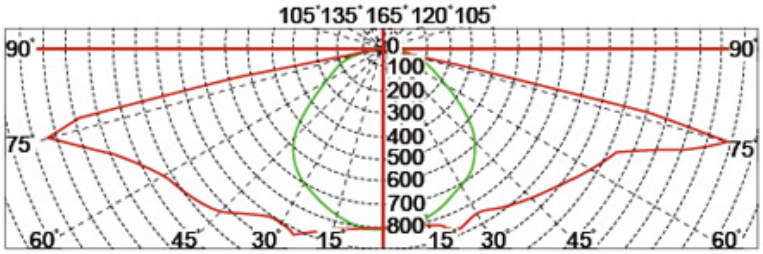

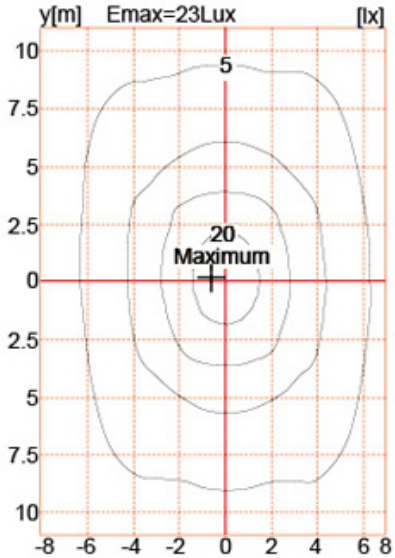

Type3

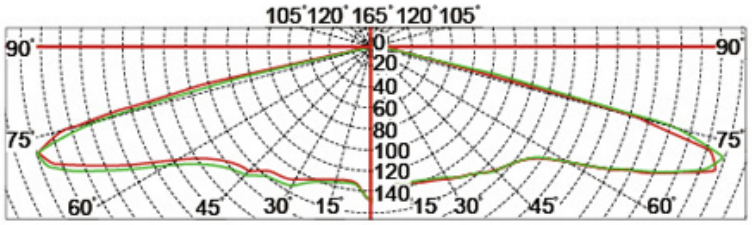

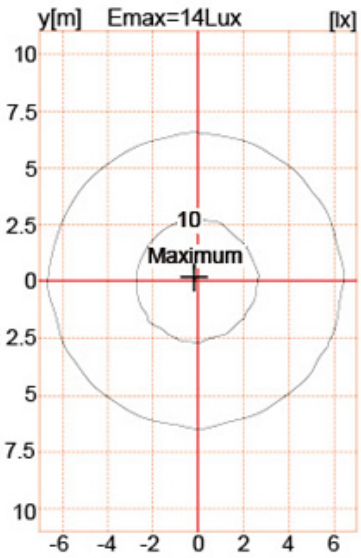

التعبئة والتغليف والشحن، شروط التجارة:

شحن

1. من الباب إلى الباب ، **فيديكس/دي إتش إل/يو بي إس/تي ان تي** ل **عينات**،
2. استقبال المطار/الميناء ، لخط الائتمان المرن؛ **البضائع دفعة** ل **البحر** **عن طريق الجو أو عن طريق**،
3. العملاء الذين يحددون وكلاء الشحن أو طرق الشحن القابلة للتداول،
4. **موعد التسليم**: 5 -7 أيام للعينات؛ 15- 30 أيام للسلع دفعة واحدة.

شروط الدفع

1. الدفع: **تي/تي**, **ويسترن يونيون**, **موني جرام**, **باي بال**; **30% ودائع**; **رصيد 70%** قبل التسليم،
2. موك: **1 قطع**،
3. الضمان: 5 سنوات