لدينا ضوء الحديقةب LED ما هى تفاصيل

□□□□ □□□□□ □□□□ □□□□□□□□□□ □□□□□□□□□□□ □□□□□□□ □□□□ □□□□
□□□□□□□ □□□□□□□ □□□□□□ □□□□□
□□□□□□ □□□□□ □□□□□□ □□□□□□
□□□□□ □□□□□ □□□□□□□

ما هى مواصفاتنا قاد ضوء الحديقةب

□□□□□ □□□	□□□□□□ □□□□	□□□□□□ □□□□□□	□□□□□ □□□□	□□□□□□□ □□□□□□	□□□	CRI.	CCT.
□□□ I.	120-277V 50/60 □□□□	700MA.	> 0.95.	-40. ° 55+ □□□ □□□□□ ° C.	> 50□000 □□□□	RA> 75.	3000K-6500K.

□□□□□□ □□□	YMLED-6128 (15)	YMLED-6128 (20)	YMLED-6128 (25)
□□□□□□ □□□	15pcs.	20pcs.	25pcs.
□□□□□□□ □□□□□	30W.	45W.	55W.
□□□□□ □□□□	2750-2940LM	4150-4400LM	5000-5390LM
g.w / n.w.	6.5 / 5.5kgs.	6.5 / 5.5kgs.	6.5 / 5.5kgs.
□□□□□□□ □□□	460x460x460mm.	460x460x460mm.	460x460x460mm.

صور المنتج

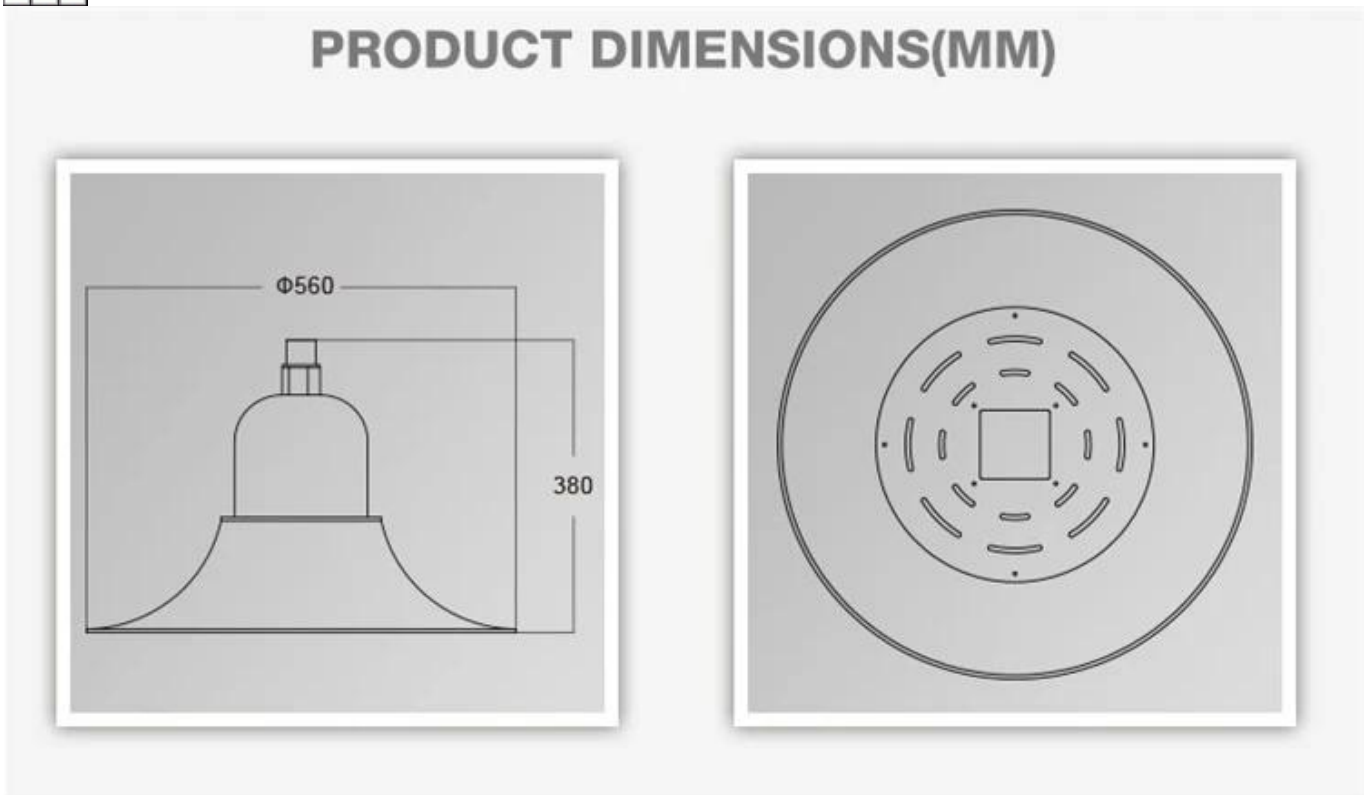

0.95 220V IP65 حديقة LED الخفيفة">

التعبئة والتغليف والشحن، شروط التجارة:

شحن
1. فيديكس / دي إتش إل / يو بي إس / تي ان تي بالنسبة **عينات**، الباب إلى الباب،
2. مطار / ميناء الاستلامFCL عن طريق الجو أو عن طريق البحر بالنسبة **السلع دفعة**، ل ؛،
3. العملاء يحددون وكيل الشحن أو طرق الشحن قابل للتفاوض،
4. **موعد التسليم**في 5.-7 أيام للعينات؛ 15-30. أيام للسلع دفعة.

شروط الدفع
1. الدفع: **T / T.**، قبل التوصيل **70٪ الرصيد**؛ **30٪ ودائع**؛ **باي بال**،**مونيغرام**، **الاتحاد الغربي**،
2. موك: **1 قطع**،
3. الضمان: 5 سنوات